ABOUT US
Про компанію
4

CERTIFICATION
Сертифікати
5



Coolers

GREEN LINE
Лінійка Green line
6

UNDERCOUNTER BEER COOLERS
Підстійкові пивоохолоджувачі
8

OVERCOUNTER BEER COOLERS
Надстійкові пивоохолоджувачі
10

TROPICAL COOLERS
Тропічні охолоджувачі
14

BAR & CELLAR COOLERS
Віддалені системи охолодження
18

DRY/ COOL BLOCKS
Сухі/ Гліколеві блоки
20

TRANSFORMERS
Трансформери
22

MOBILE COOLING AND DISPENSE SYSTEMS
Мобільні системи
24



DRY COOLERS
Сухі охолоджувачі
12

GLYCOL COOLERS
Гліколеві охолоджувачі
16





KEGBAR. BEVERAGE KEG COOLERS
Охолоджувач кег для напоїв
26

COLD TABLES
Холодильні столи
28

KEGMASTER SERIES
Кегмастер
30

CELLAR AND COLDROOMS COOLING SYSTEMS
Камерна система охолодження
32

MONOBLOCKS
Холодильні агрегати
36



Towers

Колони

TERRA
40

ARCADA
46

GEFEST
55

BRIDGE
62

QUEEN
64

AMERICAN STYLE TOWERS
68

PERSEY
52

1-2 PRODUCT LINE TOWERS
58

YUKON
63

2 + PRODUCT LINE TOWERS
65

VINTAGE
70

TOWERS FOR NITROGEN TAPS
Колони для азотних кранів
72



DISPLAY TOWERS
74

PREMIUM TOWERS
75

FROST TOWERS
83

METAL TOWERS
Металеві колони
88

TYPE COBRA
Тип Кобра
93

CERAMIC TOWERS
Керамічні колони
94

ACCESSORIES
Комплектуючи
96



BEER TAPS
Пивні крани
97

MEDALLIONS
Медальйони
97

PET BOTTLE DISPENSE TAPS
Пристрої розливу напоїв у ПЕТ
98

WOODEN TAP HANDLES
Дерев'яні важелі
100

DRIP TRAYS
Краплізбірники
102

CLAMP
Струбцина
105

DISPENSE HEADS
Роздавальні голівки
106

PRESSURE REDUCERS CO2
Редуктори CO2
109

EXTRACTOR TUBES
Фітинги
110

ACCESSORIES
Аксесуари
111

BEER HOSES, INSULATION
Пивні шланги, ізоляційні матеріали
112

ADAPTERS, CONNECTORS, CLAMPS
Перехідники, штуцери, хомути
112

CLEANING ADAPTORS
Промивні головки
113

CLEANING BOTTLES/ CLEANING LIQUIDS
Ємності та рідини для промивання
113

EASY TAP
Кран швидкого розливу
114



KEGS

Кеги
117

CLASSIC STAINLESS STEEL KEG
118

ECO KEG
120

PLUS KEG AND JUNIOR PLUS KEG
122

SOFT DRINK KEG
124

PARTY KEG
126

FRESH KEG
128

TELEMETRY KIT
Комплект телеметрії
130

BEVERAGE DISPENSE TRACKING SYSTEM
Система відстеження розливу напоїв
131

ABOUT US

ПРО КОМПАНІЮ











EN

UBC GROUP is a leading manufacturer of specialized equipment, covering three key business areas:

UBC COOL designs and and manufactures refrigeration equipment: refrigerated cabinets, keg beer coolers, chest freezers and commercial refrigeration equipment.

UBC TOWERS and UBC PROMO specialize in the production of beer and beverage towers and accessories, as well as in the creation of promotional materials: umbrellas, pavilions, tents, bar furniture and light advertising.

UBC products work reliably in Europe, North and South America, Asia and Africa.

The foundation of UBC's success lies in transparent and trusting relationships with partners, as well as consistently high standards of product quality and service.

Our strategy is in innovation and prompt response to our clients' needs.

UA

UBC GROUP - провідний виробник спеціалізованого обладнання, що охоплює три ключові напрями діяльності:

UBC COOL розробляє та виготовляє холодильне обладнання: холодильні шафи, охолоджувачі для кегового пива, морозильні скрині та торговельне холодильне обладнання.

UBC TOWERS та UBC PROMO спеціалізуються на виробництві колон для пива та напоїв, аксесуарів до них, а також створюють промоматеріали, зокрема, парасольки, павільйони, намети, барні меблі та світлову рекламу.

Продукція UBC надійно працює в Європі, Північній та Південній Америці, Азії та Африці.

Основою успіху UBC є прозорі та довірливі відносини з партнерами, а також незмінно високі стандарти якості продукції та обслуговування.

Наша стратегія полягає в інноваціях і оперативному реагуванні на потреби клієнтів.

СЕРТИФІКАТИ CERTIFICATION


"UKREKSPERTYZA" certification system
ENVIRONMENTAL MENAGEMENT SYSTEMS CERTIFICATE

Registered in "UKREKSPERTYZA" certification system register
18 " October 2024 г.
№ UA.ES.SO107.292.02-24
Valid till 17 " October 2027 г.

CONFIRMS THAT ENVIRONMENTAL MENAGEMENT SYSTEMS OF
PRIVATE JOINT STOCK COMPANY
"UKsnab"
Registered address: 31-S, Zaliznychna Str., Dergachi city, Kharkiv district, Kharkiv region, 62301, Ukraine
Production address: 37, Honty Str., Vinnitsa city, Vinnitsa region, 21012, Ukraine
COMPANY NUMBER: 30169718
complies with the requirements of
ISO 14001:2015
Environmental management systems - Requirement with guidance for use
CERTIFICATION SCOPE:
development, production, supply of technological lines, refrigeration equipment for food products (beer and beverage coolers, keg coolers, bottled coolers (display cabinets), refrigerating showcases, DKPP (State Classifier of Goods and Services) code according to DK (State Classifier): 28.25
Conformance inspection of Environmental management system with the requirements of the standard is carried out by surveillance audit annually
CERTIFICATE ISSUED BY THE CERTIFICATION BODY
"ALL - UKRAINIAN EXPERT SERVICE "UKREKSPERTYZA" LLC
CB location address: Borodinska str. 108, Zaporizhzhia, 69096
(accreditation certificate № BO107, registered in NAAU (NATIONAL ACCREDITATION AGENCY OF UKRAINE) valid till 07.08.2027 y.)
On the basis of resolution of quality management system certification issuing № ES-177/01-24 from 18.10.2024, audit report of the quality management system from 18.10.2024
Certification Body Head
Kyrylo Yermolenko
The validity of the certificate can be checked by comparing the text of the certificate with the information of the scanned QR-code or manually on the website of the certification body Ves.in.ua or by phone +38(061)2123149 or in the IAF Registry at www.iafcertsearch.org


Система сертифікації "УКРЕКСПЕРТИЗА"
СЕРТИФІКАТ НА СИСТЕМУ ЕКОЛОГІЧНОГО МЕНЕДЖМЕНТУ

Зареєстрований у Реєстрі Системи сертифікації "УКРЕКСПЕРТИЗА"
"18" жовтня 2024 р.
№ UA.ES.SO107.292.02-24
Дійсний до "17" жовтня 2027 р.

ПІДТВЕРДЖУЄ, ЩО СИСТЕМА ЕКОЛОГІЧНОГО МЕНЕДЖМЕНТУ
ПРИВАТНОГО АКЦІОНЕРНОГО ТОВАРИСТВА
«УКпостач»
Місцезнаходження юридичної особи: вул. Залізнична, буд. 31-С, м. Дергачі, Харківський р-н, Харківська обл., 62301, Україна
Адреса надання послуг: вул. Гонти, буд. 37, м. Вінниця, 21012, Україна
код ЄДРПОУ 30169718
ВІДПОВІДАЄ ВИМОГАМ:
ISO 14001:2015
Environmental management systems - Requirement with guidance for use
СФЕРА СЕРТИФІКАЦІЇ:
розробка, виробництво, постачання технологічних ліній, устаткування холодильного для продуктів харчування (холодильників пива та напоїв, охолоджувачів кегового пива, охолоджувачів бутильованої продукції (пляшо-вітрини)), вітрини холодильних, коди УКТЗЕД згідно ДК 016:2010: 28.25
Контроль відповідності сертифікованої системи екологічного менеджменту вимогам даного стандарту здійснюється шляхом проведення наглядового аудиту один раз на рік
СЕРТИФІКАТ ВИДАНИЙ ОРГАНОМ З СЕРТИФІКАЦІЇ
ТОВ "ВЕС "УКРЕКСПЕРТИЗА"
Місцезнаходження юридичної особи: вул. Борозінська 108, м. Запоріжжя, 69096
(ОСТОВ "ВЕС "УКРЕКСПЕРТИЗА", акредитований Національним агентством з акредитації України на сертифікацію систем менеджменту відповідно до ДСТУ ЕН ІСО/ІЕС 17021-1:2017, атестат про акредитацію № ВО107 чинний до 07.08.2027 р.)
на підставі рішення щодо сертифікації № QH-177/01-24 від 18.01.2024 та звіту про аудит від 15.01.2024
Керівник органу з сертифікації
Кирило ЄРМОЛЕНКО
Чинність сертифікату може бути перевірена шляхом порівняння тексту сертифікату з інформацією сканованого QR—коду або вручну на веб-сайті органу з сертифікації Ves.in.ua або за телефоном +38(061)2123149 або на сайті www.iafcertsearch.org в реєстрі IAF на сайті www.iafcertsearch.org


"UKREKSPERTYZA" certification system
OCCUPATIONAL HEALTH AND SAFETY MANAGEMENT SYSTEMS CERTIFICATE

Registered in "UKREKSPERTYZA" certification system register
18 " October 2024 г.
№ UA.OHS.SO107.292.03-24
Valid till 17 " October 2027 г.

CONFIRMS THAT THE OCCUPATIONAL HEALTH AND SAFETY MANAGEMENT SYSTEMS
PRIVATE JOINT STOCK COMPANY
"UKsnab"
Registered address: 31-S, Zaliznychna Str., Dergachi city, Kharkiv district, Kharkiv region, 62301, Ukraine
Production address: 37 Honty Str., Vinnitsa city, Vinnitsa region, 21012, Ukraine
COMPANY NUMBER: 30169718
complies with the requirements of
ISO 45001:2018
Occupational health and safety management systems — Requirements with guidance for use
CERTIFICATION SCOPE:
development, production, supply of technological lines, refrigeration equipment for food products (beer and beverage coolers, keg coolers, bottled coolers (display cabinets), refrigerating showcases, DKPP (State Classifier of Goods and Services) code according to DK (State Classifier): 28.25
Conformance inspection with the requirements of the standard is carried out by surveillance audit annually
CERTIFICATE ISSUED BY THE CERTIFICATION BODY
"ALL - UKRAINIAN EXPERT SERVICE "UKREKSPERTYZA" LLC
CB location address: Borodinska str. 108, Zaporizhzhia, 69096
(accreditation certificate № BO107, registered in NAAU (NATIONAL ACCREDITATION AGENCY OF UKRAINE) valid till 07.08.2027 y.)
On the basis of resolution of quality management system certification issuing № QMS-177/01-24 from 18.10.2024, audit report of the quality management system from 18.10.2024
Certification Body Head
Kyrylo YERMOLENKO
The validity of the certificate can be checked by comparing the text of the certificate with the information of the scanned QR-code or manually on the website of the certification body Ves.in.ua or by phone +38(061)2123149 or in the IAF Registry at www.iafcertsearch.org


Система сертифікації "УКРЕКСПЕРТИЗА"
СЕРТИФІКАТ НА СИСТЕМУ МЕНЕДЖМЕНТУ ОХОРОНИ ЗДОРОВ'Я І БЕЗПЕКИ ПРАЦІ

Зареєстрований у Реєстрі Системи сертифікації "УКРЕКСПЕРТИЗА"
"18" жовтня 2024 р.
№ UA.OHS.SO107.292.03-24
Дійсний до "17" жовтня 2027 р.

ПІДТВЕРДЖУЄ, ЩО СИСТЕМА МЕНЕДЖМЕНТУ ОХОРОНИ ЗДОРОВ'Я ТА БЕЗПЕКИ ПРАЦІ
ПРИВАТНОГО АКЦІОНЕРНОГО ТОВАРИСТВА
«УКпостач»
Місцезнаходження юридичної особи: вул. Залізнична, буд. 31-С, м. Дергачі, Харківський р-н, Харківська обл., 62301, Україна
Адреса надання послуг: вул. Гонти, буд. 37, м. Вінниця, 21012, Україна
код ЄДРПОУ 30169718
ВІДПОВІДАЄ ВИМОГАМ:
ISO 45001:2018
Occupational health and safety management systems — Requirements with guidance for use
СФЕРА СЕРТИФІКАЦІЇ:
розробка, виробництво, постачання технологічних ліній, устаткування холодильного для продуктів харчування (холодильників пива та напоїв, охолоджувачів кегового розливу, охолоджувачів бутильованої продукції (пляшо-вітрини)), вітрини холодильних, коди УКТЗЕД згідно ДК 016:2010: 28.25
Контроль відповідності сертифікованої системи менеджменту охорони здоров'я та безпеки праці вимогам даного стандарту здійснюється шляхом проведення наглядового аудиту один раз на рік
СЕРТИФІКАТ ВИДАНИЙ ОРГАНОМ З СЕРТИФІКАЦІЇ
ТОВ "ВЕС "УКРЕКСПЕРТИЗА"
Місцезнаходження юридичної особи: вул. Борозінська 108, м. Запоріжжя, 69096
(ОСТОВ "ВЕС "УКРЕКСПЕРТИЗА", акредитований Національним агентством з акредитації України на сертифікацію систем менеджменту відповідно до ДСТУ ЕН ІСО/ІЕС 17021-1:2017, атестат про акредитацію № ВО107 чинний до 07.08.2027 р.)
на підставі рішення щодо сертифікації № QMS-177/01-24 від 18.10.2024 та звіту про аудит від 18.10.2024
Керівник органу з сертифікації
Кирило ЄРМОЛЕНКО
Чинність сертифікату може бути перевірена шляхом порівняння тексту сертифікату з інформацією сканованого QR—коду або вручну на веб-сайті органу з сертифікації Ves.in.ua або за телефоном +38(061)2123149 або на сайті www.iafcertsearch.org в реєстрі IAF на сайті www.iafcertsearch.org


"UKREKSPERTYZA" certification system
QUALITY MENAGEMENT SYSTEM CERTIFICATE

Registered in "UKREKSPERTYZA" certification system register
18 " October 2024 г.
№ UA.QMS.SO107.292.01-24
Valid till 17 " October 2027 г.

CONFIRMS THAT THE QUALITY MANAGEMENT SYSTEM OF
PRIVATE JOINT STOCK COMPANY
"UKsnab"
Registered address: 31-S, Zaliznychna Str., Dergachi city, Kharkiv district, Kharkiv region, 62301, Ukraine
Production address: 37 Honty Str., Vinnitsa city, Vinnitsa region, 21012, Ukraine
COMPANY NUMBER: 30169718
complies with the requirements of
ISO 9001:2015
Quality management systems. Requirements
CERTIFICATION SCOPE:
development, production, supply of technological lines, refrigeration equipment for food products (beer and beverage coolers, keg coolers, bottled coolers (display cabinets), refrigerating showcases, DKPP (State Classifier of Goods and Services) code according to DK (State Classifier): 28.25
Conformance inspection of quality management system with the requirements of the standard is carried out by surveillance audit annually
CERTIFICATE ISSUED BY THE CERTIFICATION BODY
"ALL - UKRAINIAN EXPERT SERVICE "UKREKSPERTYZA" LLC
CB location address: Borodinska str. 108, Zaporizhzhia, 69096
(accreditation certificate № BO107, registered in NAAU (NATIONAL ACCREDITATION AGENCY OF UKRAINE) valid till 07.08.2027 y.)
On the basis of resolution of quality management system certification issuing № QMS-177/01-24 from 18.10.2024, audit report of the quality management system from 18.10.2024
Certification Body Head
Kyrylo Yermolenko
The validity of the certificate can be checked by comparing the text of the certificate with the information of the scanned QR-code or manually on the website of the certification body Ves.in.ua or by phone +38(061)2123149 or in the IAF Registry at www.iafcertsearch.org


Система сертифікації "УКРЕКСПЕРТИЗА"
СЕРТИФІКАТ НА СИСТЕМУ МЕНЕДЖМЕНТУ ЯКОСТІ

Зареєстрований у Реєстрі Системи сертифікації "УКРЕКСПЕРТИЗА"
"18" жовтня 2024 р.
№ UA.QMS.SO107.292.01-24
Дійсний до "17" жовтня 2027 р.

ПІДТВЕРДЖУЄ, ЩО СИСТЕМА МЕНЕДЖМЕНТУ ЯКОСТІ
ПРИВАТНОГО АКЦІОНЕРНОГО ТОВАРИСТВА
«УКпостач»
Місцезнаходження юридичної особи: вул. Залізнична, буд. 31-С, м. Дергачі, Харківський р-н, Харківська обл., 62301, Україна
Адреса надання послуг: вул. Гонти, буд. 37, м. Вінниця, 21012, Україна
код ЄДРПОУ 30169718
ВІДПОВІДАЄ ВИМОГАМ:
ISO 9001:2015
Quality management systems - Requirements
СФЕРА СЕРТИФІКАЦІЇ:
розробка, виробництво, постачання технологічних ліній, устаткування холодильного для продуктів харчування (холодильників пива та напоїв, охолоджувачів кегового розливу, охолоджувачів бутильованої продукції (пляшо-вітрини)), вітрини холодильних, коди УКТЗЕД згідно ДК 016:2010: 28.25
Контроль відповідності сертифікованої системи менеджменту якості вимогам даного стандарту здійснюється шляхом проведення наглядового аудиту один раз на рік
СЕРТИФІКАТ ВИДАНИЙ ОРГАНОМ З СЕРТИФІКАЦІЇ
ТОВ "ВЕС "УКРЕКСПЕРТИЗА"
Місцезнаходження юридичної особи: вул. Борозінська 108, м. Запоріжжя, 69096
(ОСТОВ "ВЕС "УКРЕКСПЕРТИЗА", акредитований Національним агентством з акредитації України на сертифікацію систем менеджменту відповідно до ДСТУ ЕН ІСО/ІЕС 17021-1:2017, атестат про акредитацію № ВО107 чинний до 07.08.2027 р.)
на підставі рішення щодо сертифікації № QM-177/01-24 від 18.10.2024 та звіту про аудит від 18.10.2024
Керівник органу з сертифікації
Кирило ЄРМОЛЕНКО
Чинність сертифікату може бути перевірена шляхом порівняння тексту сертифікату з інформацією сканованого QR—коду або вручну на веб-сайті органу з сертифікації Ves.in.ua або за телефоном +38(061)2123149 або на сайті www.iafcertsearch.org в реєстрі IAF на сайті www.iafcertsearch.org

GREEN LINE
ЛІНІЙКА GREEN LINE

COOLERS WITH ENVIRONMENTALLY FRIENDLY AND ENERGY-SAVING TECHNOLOGIES

ОХОЛОДЖУВАЧІ З ЕКОЛОГІЧНО ЧИСТИМИ ТА ЕНЕРГООЩАДНИМИ ТЕХНОЛОГІЯМИ



ENVIRONMENTALLY FRIENDLY

ЕКОЛОГІЧНО ЧИСТИЙ

EN

The new line of coolers is maximum energy saving. This energy saving effect is reached by the high effective cooling machine and the innovative patented Smart Drive System, that turns on your agitator pump only when it's really required.

The main advantages are energy saving, a better maintenance of ice bank level, a lower noise level, environmentally friendly.

UA

Нова лінійка охолоджувачів дозволяє максимально економити електроенергію. Економія досягається шляхом високоефективної холодильної машини та інноваційної запатентованої системи Smart Drive, яка включає насос-мішалку тільки коли це дійсно потрібно.

Основні переваги: економія електроенергії покращене збереження банку льоду, зниження рівня шуму, екологічна чистота.

TE-120



TE-120



TECHNICAL SPECIFICATIONS ↘
ТЕХНІЧНІ ХАРАКТЕРИСТИКИ

	TE-75	TE-90	TE-120
Nominal voltage, V Номінальна напруга, В	230	230	230
Frequency, Hz Частота струму, Гц	50	50	50
Energy consumption, Watt Номінальна споживана потужність, Вт	260	280	315
Cooler capacity, l/h Продуктивність, л/год Δt=20°C	75	90	120
Water tank volume, l Об'єм (ємність) ванни для води, л	20	30	41
Ice bank, kg Крижане поле, кг	9	13	18
Pull-down time at the ambient temperature 24°C, h Час виходу на режим, год (при температурі навколишньої середи 24°C)	3,0	3,5	3,5
Net weight, kg Маса охолоджувача без пакування та води у ванні, кг	31	36	38
Dimensions (unpacked), mm Габаритні розміри (без пакування), мм Width Ширина Length Глибина Height Висота	370 375 690	420 420 680	430 445 735
Product outlet temperature, °C Температура продукту на виході, °C	3-8	3-8	3-8
Refrigerant Холодоагент	R290	R290	R290
Compressor, HP Потужність компресора, к.с.	1/4 - 1/3	1/3	1/3-3/8
Fan: capacity, m3/h / power, W Вентилятор: продуктивність, м/год/потужність, Вт	430 12	430 12	430 12
Agitator-pump head, m Насос-мішалка: висота підйому води, м	6,4	6,4	6,4

ПІДСТІЙКОВІ ПИВООХОЛОДЖУВАЧІ
UNDERCOUNTER BEER COOLERS



V-40



T-90



T-120V



T-220



H-300

	V-40	T-50	T-75	H-75	T-80	T-90	T-120V	T-120H	H-125	T-160V	T-160H	T-220	H-300
Nominal voltage, V Номінальна напруга, В	230	230	230	230	230	230	230	230	230	230	230	230	230
Frequency, Hz Частота струму, Гц	50	50	50	50	50	50	50	50	50	50	50	50	50
Energy consumption, Watt Номінальна споживана потужність, Вт	289	295	375	380	396	446	510	523	670	550	550	620	1000
Cooler capacity, l/h Продуктивність, л/год Δt=20°C	40	50	65	75	75	90	120	120	115	160	160	200	300
Water tank volume, l Об'єм (ємність) ванни для води, л	15,5	18	20	20	20	20	35	35	49	50	50	65	92
Ice bank, kg Крижане поле, кг	6	7,5	8	8	10	12	17	17	26	22	22	25	44
Pull-down time at the ambient temperature 24°C, h Час виходу на режим, год (при температурі навколишньої середи 24°C)	4	5	3	3	3,5	4	4,5	4,5	6,5	5	5	5	6,5
Net weight, kg Маса охолоджувача без пакування та води у ванні, кг	26	27	30,5	33	34	37	38	41	62,5	50	54	62	70
Dimensions (unpacked), mm Габаритні розміри (без пакування), мм Width Ширина Length Глибина Height Висота	300 450 600	450 490 565	350 385 690	535 343 448	360 395 700	445 415 700	450 440 735	746 446 510	662 460 600	449 446 880	860 480 560	550 570 890	830 560 620
Product outlet temperature, °C Температура продукту на виході, °C	3-8			3-8									
Refrigerant Холодоагент	R290			R290									
Compressor, HP Потужність компресора, к.с.	1/5	1/5	1/4	1/4	1/4	1/4	1/4-3/8	1/4-3/8	1/2	1/3-3/8	1/3-3/8	1/2	1/3+1/3
Agitator-pump head, m Насос-мішалка: висота підйому води, м	6	4	6	6	6	6	6	6	6	6-12	6-12	6-12	12



OVERCOUNTER BEER COOLERS

НАДСТІЙКОВІ ПИВООХОЛОДЖУВАЧІ

TECHNICAL SPECIFICATIONS ↘

ТЕХНІЧНІ ХАРАКТЕРИСТИКИ

	COMPACT 20	KOMBI 35	COMPACT 35	KOMBI 50	COMPACT 50
Nominal voltage, V Номінальна напруга, В	230	230	230	230	230
Frequency, Hz Частота струму, Гц	50	50	50	50	50
Energy consumption, Watt Номінальна споживана потужність, Вт	217	270	291	320	330
Cooler capacity, l/h Продуктивність, л/год Δt=20°C	20	25	35	40	45
Water tank volume, l Об'єм (ємність) ванни для води, л	7	13	15	10	20
Ice bank, kg Крижане поле, кг	3	6	8	5,5	9
Pull-down time at the ambient temperature 24°C, h Час виходу на режим, год (при температурі навколишньої середи 24°C)	4	6	3,5	4	4,5
Net weight, kg Маса охолоджувача без пакування та води у ванні, кг	27	25	34,8	28	32,6
Dimensions (unpacked), mm Габаритні розміри (без пакування), мм Width Ширина Length Глибина Height Висота	430 370 215 (705)	465 307 387	670 470 275	570 315 375	755 430 730
Product outlet temperature, °C Температура продукту на виході, °C	3-8				
Refrigerant Холодоагент	R290				
Compressor, HP Потужність компресора, к.с.	1/6	1/5	1/4	1/4	1/4
Agitator-pump head, m Насос-мішалка: висота підйому води, м	1	1	1	2	2

DRY COOLERS
СУХІ ОХОЛОДЖУВАЧІ



MOBICHILL 25



MOBICHILL 40



MOBICHILL 55



MOBICHILL 70



MOBICHILL 100



MOBICHILL 155

TECHNICAL SPECIFICATIONS ↘
ТЕХНІЧНІ ХАРАКТЕРИСТИКИ

	MOBICHILL 25	MOBICHILL 40	MOBICHILL 55	MOBICHILL 70	MOBICHILL 100	MOBICHILL 155
Nominal voltage, V Номінальна напруга, В	230 (115)	230 (115)	230 (115)	230	230 (115)	230
Frequency, Hz Частота струму, Гц	50 (60)	50 (60)	50 (60)	50	50 (60)	50
Energy consumption, Watt Номінальна споживана потужність, Вт	270	296	305	530	560	550
Cooler capacity, l/h Продуктивність, л/год Δt=10°C	25	35	50	70	100	115
Pull-down time at the ambient temperature 24°C, min Час виходу на режим, хв (при температурі навколишньої середи 24°C)	7	8	15	15	17	18
Net weight, kg Маса охолоджувача без пакування та води у ванні, кг	17,6	26	48	65,5	60	72
Dimensions including taps and handles (unpacked), mm Габаритні розміри з кранами та ручками (без пакування), мм Width Ширина Length Глибина Height Висота	182 419 400	234 460 475	253 532 475	253 532 505	253 532 505	358 523 565
Thermal gradient, °C Тепловий градієнт, °C	10					
Refrigerant Холодоагент	R290					
Compressor, HP Потужність компресора, к.с.	1/8	1/6	1/4	3/8	1/2	3/4
Air compressor Повітряний компресор	Option «K»/ Опція «K»					

TROPICAL COOLERS

ТРОПІЧНІ ОХОЛОДЖУВАЧІ



V-100 T3



V-200 T3



H-100 T3

TECHNICAL SPECIFICATIONS ↘

ТЕХНІЧНІ ХАРАКТЕРИСТИКИ

	V-100 T3	V-200 T3	H-100 T3	H-200 T3
Nominal voltage, V Номінальна напруга, В	230 (115)	230 (115)	230 (115)	230 (115)
Frequency, Hz Частота струму, Гц	50 (60)	50 (60)	50 (60)	50 (60)
Energy consumption, Watt Номінальна споживана потужність, Вт	800	751	800	810
Cooler capacity, l/h Продуктивність, л/год Δt=20°C	60	200	120	200
Water tank volume, l Об'єм (ємність) ванни для води, л	35	60,8	35	78
Ice bank, kg Крижане поле, кг	17	28	17	24
Pull-down time at the ambient temperature 24°C, h Час виходу на режим, год (при температурі навколишньої середи 24°C)	3	5,5	3	5
Net weight, kg Маса охолоджувача без упаковки та води у ванні, кг	52	64	53	65
Dimensions (unpacked), mm Габаритні розміри (без пакування), мм Width Ширина Length Глибина Height Висота	465 490 849	566 597 925	820 480 530	940 590 630
Product outlet temperature, °C Температура продукту на виході, °C	3-8			
Refrigerant Холодоагент	R290			
Compressor, HP Потужність компресора, к.с.	1/3-1/2	1/2-3/4	1/3-1/2	1/2
Compressor capacity at vaporization temperature -10°C, Watt (Kcal/h) Холодопродуктивність компресора при t випаровування -10 °C, Вт (Ккал/ч)	640	1237 (1063)	589	796
Agitator-pump head, m Насос мішалки: висота підйому води, м	6	6-12		

GLYCOL COOLERS
ГЛІКОЛЕВІ ОХОЛОДЖУВАЧІ



CHILLPRO 1150



G-30 Polar



CHILLPRO 1150V



CHILLPRO 3200V



CHILLPRO 3200H



QUICKPRO 3200/4000/5500



CHILLPRO 4000

		CHILLPRO 1150	CHILLPRO 1150V	G-30 POLAR	CHILLPRO 3200H CHILLPRO 3200V	QUICKPRO 3200		QUICKPRO 4000	QUICKPRO 5500	CHILLPRO 4000	CHILLPRO 5500	CHILLPRO 7500	CHILLPRO 13000
№	Part number Код	CP-1150	CP-1150 V	G30 Polar	CP-3200 H CP-3200 V	QP-3200		QP-4000	QP-5500	CP-4000	CP-5500	CP-7500	CP-13000
	Nominal voltage, V Номінальна напруга, В	115	115	115	115	115		115	115	115	115 (230)	230	230
	Frequency, Hz Частота струму, Гц	60	60	60	60	60		60	60	60	60	60	60
MAX	Maximum distance, ft Віддалення, фут	up to 125	up to 125	up to 125	up to 125	up to 125		up to 250	up to 125	up to 250	up to 450	up to 450	up to 750
	Capacity, BTU/hr evap20f Продуктивність, BTU	1150	1150	2600	3200/ 3200	3200		4000	5500	4000	5500	7500	13000
L	Glycol tank capacity, gal Розмір ванни, галон	2	2	2,9	6,3/ 5,5	2		2	2	18	18	18	18
A	Dedicate circuit, A Електрична мережа, А	3.7	3,7	11,7	13,3	11,7		12	15,9	12	15	10,6	12,7/5,5/ 18,3/21,1
	Compressor power, HP Потужність компресора, к.с.	1/6	1/6	1/3	1/3	3/8		1/2	3/4	1/2	3/4	1	1+1
	Pump type Тип помпи	Vertical	Vertical	Vane with 1/3 hp motor	Vane with 1/3 hp motor	Vane with 1/3 hp motor		Vane with 1/3 hp motor	Vane with 1/3 hp motor	Vane with 1/3 hp motor	Vane with 1/3 hp motor	Vane with 1/3 hp motor	Vane with 1/3 hp motor
	Optional additional pump Додаткова помпа	-	-	-	-	-		-	-	+	+	+	+
	Refrigerant Холодоагент	R290						R290					
	Dimensions (unpacked), inch Габаритні розміри, дюйм												
	Width Ширина	17	11,2	27,6	29,7/16	16,4		16,4	16,4	22,3	22,6	23,5	28,2
	Length Глибина	18	17	17,5	18,5/18	16,2		16,2	16,2	28,8	28,8	28,8	28,8
	Height Висота	13	22,5	14	18,7/30,3	27,4		27,4	27,4	30,1	30,1	30,1	32,5



CHILLPRO 5500

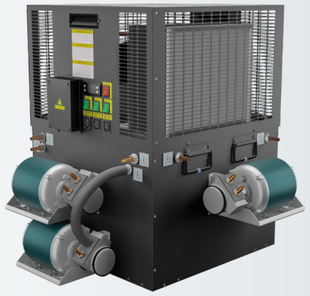

CHILLPRO 7500

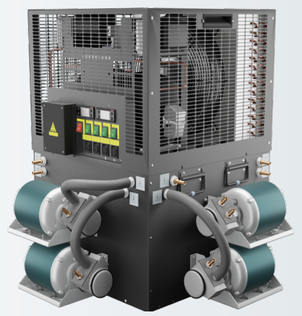

CHILLPRO 13000

BAR & CELLAR COOLERS

ВІДДАЛЕНІ СИСТЕМИ ОХОЛОДЖЕННЯ



T90GB



T120GB



V-180



V-180 HD



V-180G



V-180G HP



HEAT DUMP

	T90GB	T120GB		V-180	V-180 HP	V-180 HD	V-180G	V-180 G HP	V-180 G HD
Nominal voltage, V Номінальна напруга, В	230	230		230	230	230	230	230	230
Frequency, Hz Частота струму, Гц	50	50		50	50	50	50	50	50
Energy consumption, Watt Номінальна споживана потужність, Вт	385	475		800	1050	1300	1040	1250	1480
Cooler capacity, l/h Продуктивність, л/год Δt=10°C	120	145		180	180	180	180	180	180
Water tank volume, l Об'єм (ємність) ванни для води, л	35	45		65	65	65	65	65	65
Ice bank, kg Крижане поле, кг	13,8	21		24	28	32	24	28	30
Pull-down time at the ambient temperature 24°C, h Час виходу на режим, год (при температурі навколишньої середи 24°C)	2	4		8	6,5	5,5	7	6	5
Net weight, kg Маса охолоджувача без упаковки та води у ванні, кг	36	41		48	52	57	57	61	65
Dimensions (unpacked), mm Габаритні розміри (без пакування), мм Width Ширина Length Глибина Height Висота	418 450 703	420 470 790		555 700 870	555 700 870	555 700 870	555 700 920	555 700 920	555 700 920
Product outlet temperature, °C Температура продукту на виході, °C	3-5			3-5					
Refrigerant Холодоагент	R290			R290					
Compressor, HP Потужність компресора, к.с.	3/8	1/25		1/2	2/3	1	1/2	2/3	1
Number of product coils, pcs Кількість контурів охолодження, шт	4	4		10	10	10	10	10	10
Agitator-pump capacity, water lift, m Насос-мішалка: продуктивність, л/ч висота підйому води, м	1-stage 6,2	3-stage 18		3-stage 18	3-stage 18	3-stage 18	3-stage 18	3-stage 18	3-stage 18

DRY/ COOL BLOCKS

СУХІ/ГЛІКОЛЕВІ БЛОКИ



DRY BLOCK 5-6
PRODUCT LINES



DRY BLOCK 1-2
PRODUCT LINES



DRY BLOCK 3-4
PRODUCT LINES



DRY BLOCK 7-8
PRODUCT LINES



COOL BLOCK 2
PRODUCT LINES



COOL BLOCK 4
PRODUCT LINES



COOL BLOCK 6
PRODUCT LINES



COOL BLOCK 8
PRODUCT LINES

	DRY BLOCK 2 LINES	DRY BLOCK 4 LINES	DRY BLOCK 6 LINES	DRY BLOCK 8 LINES	COOL BLOCK 2 LINES	COOL BLOCK 4 LINES	COOL BLOCK 6 LINES	COOL BLOCK 8 LINES
Net weight, kg Маса охолоджувача без упаковки та води у ванні, кг	14	23	46	60	7,5	12	17	21
Dimensions (unpacked), mm Габаритні розміри, дюйм Width Ширина Length Глибина Height Висота	82 310 470	175 441 470	200 441 520	240 441 520	130 350 460	178 350 460	226 350 460	274 350 460
Filing material Матеріал наповнення	Carbon Карбон				Coolant Рідина			
Number of products coils, pcs Кількість контурів охолодження, шт	2	4	6	8	2	4	6	8
Product tube dimension, mm Діаметр продуктоводу, мм	5/16 3/8	5/16 3/8	5/16 3/8	5/16 3/8	5/16 3/8	5/16 3/8	5/16 3/8	5/16 3/8

TRANSFORMERS
ТРАНСФОРМЕРИ



TR-60



TR-100





TR-90



WHENEVER YOU NEED
A VERTICAL OR HORIZONTAL
COOLER VERY EASY TO CONVERT

ДУЖЕ ЛЕГКО ПЕРЕОБЛАДНАТИ,
ЯКЩО ВАМ ПОТРІБЕН
ВЕРТИКАЛЬНИЙ АБО
ГОРИЗОНТАЛЬНИЙ
ОХОЛОДЖУВАЧ

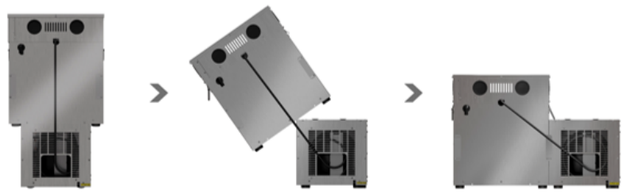

TECHNICAL SPECIFICATIONS ↘
ТЕХНІЧНІ ХАРАКТЕРИСТИКИ

	TR-60	TR-70	TR-90	TR-90 MAX	TR-60 TROPIC	TR-90 TROPIC
Nominal voltage, V Номінальна напруга, В	230					
Frequency, Hz Частота струму, Гц	50					
Energy consumption, Watt Номінальна споживана потужність, Вт	510	650	680	960	612	780
Cooler capacity, l/h Продуктивність, л/год Δt=20°C	130	150	160	180	130	160
Water tank volume, l Об'єм (ємність) ванни для води, л	60	60	90		60	90
Ice bank, kg Крижане поле, кг	22	24	31	34	22	34
Pull-down time at the ambient temperature 24°C, h Час виходу на режим, год (при температурі навколишньої середи 24°C)	5,5	5,5	6,3	5,5	4,1	6,1
Net weight, kg Маса охолоджувача без упаковки та води у ванні, кг	39	50	54	58	42	53
Dimensions (unpacked), mm Габаритні розміри (без пакування), мм Width Ширина Length Глибина Height Висота	475 475 865	570 575 790	575 585 910	575 600 920	475 485 880	575 600 920
Product outlet temperature, °C Температура продукту на виході, °C	3-8					
Refrigerant Холодоагент	R290					
Compressor, HP Потужність компресора, к.с.	1/3	1/2	1/2	1	1/2	3/4
Agitator-pump head, m Насос-мішалка: висота підйому води, м	12	12	12	12	12	12

MOBILE COOLING AND DISPENSE SYSTEMS
МОБІЛЬНІ СИСТЕМИ

V-100



V-200S



V-400



TECHNICAL SPECIFICATIONS ↘
ТЕХНІЧНІ ХАРАКТЕРИСТИКИ

	V-100 Mobile	V-200S Mobile	V-400 Mobile
Nominal voltage, V Номінальна напруга, В	230	230	230
Frequency, Hz Частота струму, Гц	50	50	50
Energy consumption, Watt Номінальна споживана потужність, Вт	553	810	970
Cooler capacity, l/h Продуктивність, л/год Δt=20°C	120	160	350
Water tank volume, l Об'єм (ємність) ванни для води, л	35	90	120
Ice bank, kg Крижане поле, кг	18	46	53
Pull-down time at the ambient temperature 24°C, h Час виходу на режим, год (при температурі навколишньої середи 24°C)	4,5	5,5	6
Net weight, kg Маса охолоджувача без упаковки та води у ванні, кг	46	87	93
Dimensions (unpacked), mm Габаритні розміри (без пакування), мм width ширина length глибина height висота	436 492 850	710 710 1160	672 672 1114
Product outlet temperature, °C Температура продукту на виході, °C	3-8		
Number of products coils (material -stainless steel AISI 316L), pcs Кількість контурів охолодження (нержавіюча сталь AISI 316L), шт	1-4	2+1	1-6
Refrigerant Холодоагент	R 290		
Compressor, HP Потужність компресора, к.с.	3/8	2x1/3	2x1/3

KEGBAR. BEVERAGE KEG COOLERS

ОХОЛОДЖУВАЧ КЕГ ДЛЯ НАПОЇВ



KEGBAR 32



KEGBAR 58



KEGBAR 78

TECHNICAL DATA ↘
ТЕХНІЧНІ ХАРАКТЕРИСТИКИ

	KegBar 32	KegBar 58	KegBar 68	KegBar 78	KegBar 94
Nominal voltage, V Номінальна напруга, В	230 (115)	230			
Frequency, Hz Частота струму, Гц	50 (60)	50			
Energy consumption, Watt Номінальна споживана потужність, Вт	320	360	432	518	622
Net volume, l Корисний об'єм, не менше, л	50	150	160	200	250
Internal volume, no less m³ Внутрішній об'єм, не менше м³	0,252	0,525	0,643	0,766	0,949
Loaded refrigerator pull-down (till 4°C) at Tat=32°C Час виходу завантаженої шафи на режим продукту (до 4°C) при Тос = 32°C	17h.	28h.	33h.	38h.	43h.
Net weight, kg Маса шафи без пакування, кг	92	143	148	178	213
Dimensions (unpacked), mm Габаритні розміри (без пакування), мм Width Ширина Length Глибина Height Висота	814 715 995	1132 705 1000	1386 705 1000	2032 705 1000	2426 705 1000
Dimensions (unpacked), with tower, mm Габаритні розміри (без пакування), з колоною мм Width Ширина Length Глибина Height Висота	814 715 1455	1132 705 1000	1386 705 1000	2032 705 1000	2426 705 1000
Internal cabinet temperature, °C Температура, що підтримується у шафі, °C	+2...+6				
Refrigerant Холодоагент	R 290				
Compressor, HP Потужність компресора, к.с.	1/4	1/3			
Capacity, 50l KEG Кількість завантажуваної тари, бочок кег 50л.	1	2	3	4	5
Capacity, 30l Euro (30 Slim) KEG Кількість завантажуваної тари, бочок кег 30л (30 Slim).	1	5 (2)	4 (3)	5 (4)	6 (5)
Capacity, 20l (20 Slim) KEG Кількість завантажуваної тари, бочок кег 20л (20 Slim).	4 (4)	9 (9)	11 (11)	14 (14)	17 (17)

COLD TABLES
ХОЛОДИЛЬНІ СТОЛИ



CT 58



CT 68



CT 78

TECHNICAL SPECIFICATIONS ↘
ТЕХНІЧНІ ХАРАКТЕРИСТИКИ

	CT 58	CT 68	CT 78	CT 94
Nominal voltage, V Номінальна напруга, В	230			
Frequency, Hz Частота струму, Гц	50			
Energy consumption, Watt Номінальна споживана потужність, Вт	360	432	518	622
Net volume, l Корисний об'єм, не менше, л	150	160	200	250
Internal volume, no less m³ Внутрішній об'єм, не менше м³	0,525	0,643	0,766	0,949
Loaded refrigerator pull-down (till 4°C) at Tat=32°C Час виходу завантаженої шафи на режим продукту (до 4°C) при Тос = 32°C	28h.	33h.	38h.	43h.
Net weight, kg Маса шафи без пакування, кг	143	148	178	213
Dimensions (unpacked), mm Габаритні розміри (без пакування), мм Width Ширина Length Глибина Height Висота	1132 705 1000	1386 705 1000	2032 705 1000	2426 705 1000
Dimensions (unpacked), with tower, mm Габаритні розміри (без пакування), з колоною мм Width Ширина Length Глибина Height Висота	1132 705 1000	1386 705 1000	2032 705 1000	2426 705 1000
Internal cabinet temperature, °C Температура, що підтримується у шафі, °C	+2...+6			
Refrigerant Холодоагент	R 290			
Compressor, HP Потужність компресора, к.с.	1/3			
Capacity, 50l KEG Кількість завантажуваної тари, бочок кег 50л.	2	3	4	5
Capacity, 30l Euro (30 Slim) KEG Кількість завантажуваної тари, бочок кег 30л (30 Slim).	5 (2)	4 (3)	5 (4)	6 (5)
Capacity, 20l (20 Slim) KEG Кількість завантажуваної тари, бочок кег 20л (20 Slim).	9 (9)	11 (11)	14 (14)	17 (17)



KEGMASTER
КЕГМАСТЕР



KEGMASTER



KEGMASTER EXTRA COLD





KEGMASTER CRAFT

TECHNICAL SPECIFICATIONS
ТЕХНІЧНІ ХАРАКТЕРИСТИКИ

	KEGMASTER	KEGMASTER EXTRA COLD	KEGMASTER CRAFT
Nominal voltage, V Номінальна напруга, В	230 (115)		
Frequency, Hz Частота струму, Гц	50 (60)		
Energy consumption, Watt Номінальна споживана потужність, Вт	490	630	235
Cooler capacity, l/h Продуктивність, л/год Δt=20°C	60	60	40
Loaded refrigerator pull-down (till 4°C) at Tat=32°C Час виходу завантаженої шафи на режим продукту (до 4°C) при Тос = 32°C	10	11	7
Net weight, kg Маса шафи без пакування, кг	67	68	58
Dimensions (unpacked), mm Габаритні розміри (без пакування), мм Width Ширина Length Глибина Height Висота	600 833 1020 (1487)	600 833 1020 (1487)	510 800 995 (1465)
Product outlet temperature, °C Температура продукту на виході, °C	5		
Refrigerant Холодоагент	R 290		
Compressor, HP Потужність компресора, к.с.	1/6	1/5	1/6
Capacity, 50l KEG Кількість завантажуваної тари, бочок кег 50л.	1	1	-
Capacity, 30l Euro (30 Slim) KEG Кількість завантажуваної тари, бочок кег 30л (30 Slim).	1 (2)	1 (2)	- (2)
Capacity, 20l (20 Slim) KEG Кількість завантажуваної тари, бочок кег 20л (20 Slim).	4 (4)	4 (4)	2 (2)

CELLAR AND COLDROOMS COOLING SYSTEMS

КАМЕРНА СИСТЕМА ОХОЛОДЖЕННЯ



EN

All beer barrels are placed in the cooled room. There can be one or more cooled rooms at the account. The room is equipped with cooling machine to chill it down and gas panels to be connected to the beer barrels.

UA

КЕГи з пивом розташовані в камері, що охолоджується. Камера може бути одна чи кілька. Камера оснащена холодильним агрегатом для охолодження, а також монтажними панелями для підключення КЕГ з продуктом.



EN

The electronic dispensing font is connected to the line. The font ensures fast pouring with portion control, 3 sec. for 0,5 l glass. Any other standard dispensing font can also be used.

UA

Пристроєм, що видає напій, є електронна колона на один або два сорти з автоматичною дозацією продукту, зі швидкістю видачі не більше 3 секунд на порцію ємністю 0,5 л, або механічна колона більшого прохідного перерізу.

EN

The tower and the cooled storage chamber are connected via a special insulated trunk line - Python.

UA

З'єднання колони та камери зберігання КЕГ здійснюється спеціальним ізольованим продуктопроводом – пітоном.

EN

The trunk line and the KEGs are connected via the flow control panels, which include a secondary reducer, FOB detector, beer pump, connecting hoses, and coupling heads.

UA

З'єднання продуктопроводу з КЕГом здійснюється через монтажні панелі, до складу яких входять вторинні редуктори, пивна помпа, піногасник, сполучні шланги та забірні головки.

EN

To avoid warming up the product in the trunk line, glycol coolers are used to ensure the required temperature of the product in the trunk line while delivering product from the barrel to the tap.

UA

Для того, щоб перешкодити нагріванню продукту в пітоні при його транспортуванні до розливного пристрою, встановлюються приликолеві охолоджувачі супроводу, що підтримують необхідну температуру в пітоні.

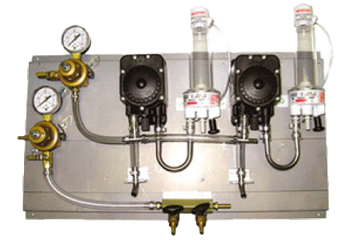

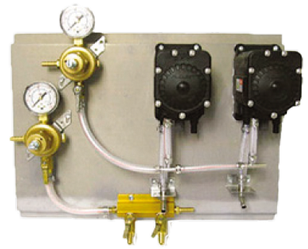



МОНТАЖНІ ПАНЕЛІ

EN

The fast poring system is designed for public events

Standard equipment installation : beer kegs are installed in a separated chilled chamber and connected to flow control panels. The flow control panels are mounted on the walls and connected to trunk lines. The trunk lines are connected to dispense towers. Glycol coolers and CO2 tanks are installed outside the chamber.

If there is no space available for a dedicated cooling room for KEGs, it can be created in existing available space at your facilities. In such case, the available space will have to be equipped with a sufficient thermal insulation (of walls, ceiling, floor, and doors) and external cooling unit.

UA

Комплексна система швидкого розливу для масових заходів.

Типове розміщення обладнання: у встановленій камері зберігання КЕГ на стелажах розміщуються КЕГи з продуктом і підключаються до монтажних панелей. Монтажні панелі кріпляться на внутрішніх стінах камери та з'єднуються з пітоном. Пітони підводяться до електронних або механічних розливних колон. За камерою встановлюються гліколеві охолоджувачі супроводу та вуглекислотні балони.

У разі відсутності додаткових площ для встановлення камери зберігання КЕГ, що охолоджується, її можна вбудувати у вже існуючі приміщення на об'єкті, виділивши яке-небудь з приміщень під ці цілі. Для цього обране приміщення переобладнується шляхом оснащення необхідною теплоізоляцією, дверима, підлогою, виносним холодильним агрегатом. В результаті, виходить вбудована холодильна камера.

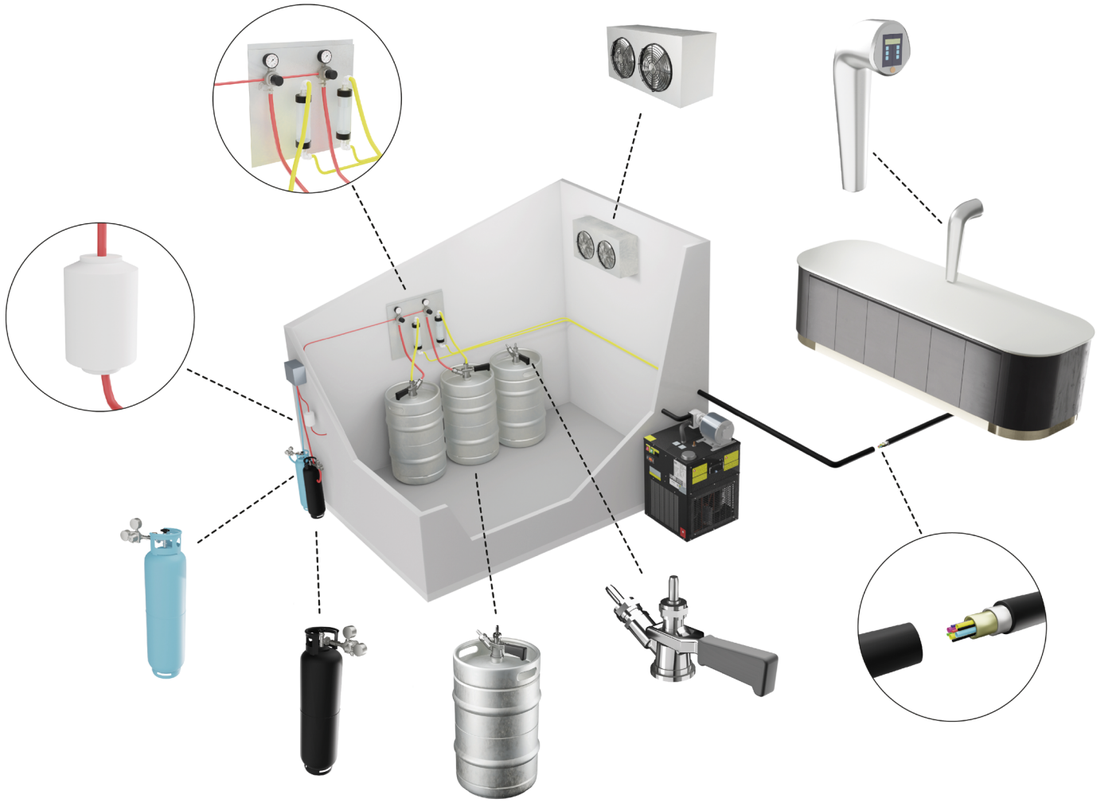

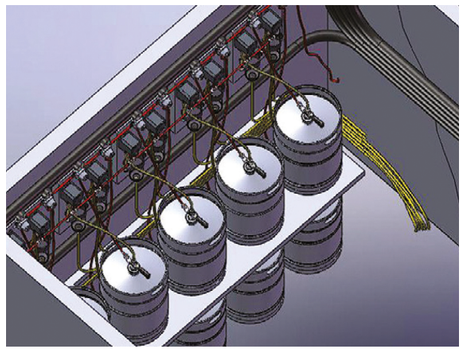

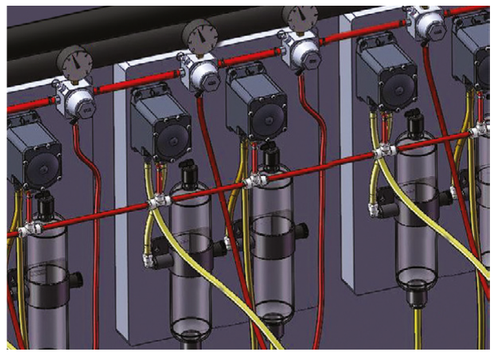

EN

Every beer KEG is connected to a separate flow control panel. Product carbonization during dispensing is set in accordance with the individual beverage requirements.

UA

Кожен КЕГ має для підключення свою монтажну панель, яка відповідає певному сорту. Карбонізація продукту при його видачі встановлюється індивідуально, залежно від марки та технологічних норм на нього реалізованого продукту.

EN

A standard flow control panel includes beer pumps (for beverage flow), FOB detectors (for preventing foaming when changing KEGs), secondary reducers (for regulating the carbonization of a beverage). The main advantage of the beer pumps: they use CO2 and not require electrical power.

UA

Типовий склад монтажних панелей: пивні помпи для здійснення транспортування, піногасники, що виключають попадання піни в систему при зміні КЕГ, а також вторинні редуктори для індивідуального налаштування карбонізації продукту, залежно від його марки та технологічних норм. Особливістю роботи пивних помп є те, що вони не потребують електроенергії, а працюють від вуглекислоти.

EN

Design of flow control panels depends on specific technical requirements.

UA

Зовнішній вигляд монтажних панелей, які застосовуються залежно від умов технічного завдання.

MONOBLOCKS

ХОЛОДИЛЬНІ АГРЕГАТИ



ORION



EN

Monobloc - monobloc refrigerating equipment, constructively made in a single body (the evaporative part of which is installed in the internal volume of the refrigerating chamber), fully filled with refrigerant, with electronic control of the entire system and ready for operation.

UA

Моноблок - моноблочне холодильне обладнання, конструктивно виконане в єдиному корпусі (випарна частина якого встановлена у внутрішньому об'ємі холодильної камери), повністю заправлене холодоагентом, з електронним керуванням усієї системи та готове до експлуатації.

OUR MONOBLOCKS ARE DESIGNED FOR COOLING AND STORING FOOD IN STATIONARY AND MOBILE REFRIGERATORS.

НАШІ МОНОБЛОКИ ПРИЗНАЧЕНІ ДЛЯ ОХОЛОДЖЕННЯ ТА ЗБЕРІГАННЯ ПРОДУКТІВ ХАРЧУВАННЯ В СТАЦІОНАРНИХ І МОБІЛЬНИХ ХОЛОДИЛЬНИКАХ.

EN

Medium-temperature monoblocs
(type MMT) are designed for cooling and storing food in refrigerating chambers with a temperature regime from -5 to +5°C.

Low-temperature monoblocs
(type MLT) are designed for cooling and storing frozen food in freezers with a temperature regime of -15 to -20°C. The product is manufactured in climatic version «C» of placement category 2 according to ISO 12944-2, ISO 9223 for operation at ambient temperature from 12 to 40 °C and relative humidity from 40 to 80%.

Possible used refrigerants are R404A, R448A/R449A, R290.

UA

Середньотемпературні моноблоки
(тип МСТ) призначені для охолодження та зберігання продуктів харчування в холодильних камерах з температурним режимом від -5 до +5 °С.

Низькотемпературні моноблоки
(тип МНТ) призначені для охолодження та зберігання заморожених продуктів у морозильних камерах з температурним режимом від -15 до -20°С. Виріб виготовляється в кліматичному виконанні «С» категорії розміщення 2 згідно з ISO 12944-2, ISO 9223 для роботи при температурі навколишнього середовища від 12 до 40°С і відносній вологості від 40 до 80%.

Можливе використання холодоагентів R404A, R448A/R449A, R290.

ATLAS



Distinctive features of our equipment:

- Wall (ORION) and ceiling (ATLAS) models.
- Medium and low temperature versions.
- Fast and reliable installation on the wall and roof of the cold store
- Low noise level
- Increased efficiency
- Controller with a wide range of control options
- Automatic defrosting of the evaporator with hot gas
- Use of natural refrigerant R290 with zero impact on the ozone layer (GWP3)
- Microchannel condenser for high energy efficiency and maximum reduction in refrigerant charge.
- Protection of the compressor against power surges and high condensing temperatures.
- Cooling capacity range: 0.6 – 3 kW
- Winter set (option)

Відмінні риси нашого обладнання:

- Настінні (ORION) і стельові (ATLAS) моделі.
- Середньо- та низькотемпературні версії.
- Швидкий і надійний монтаж на стіні і даху холодильної камери
- Низький рівень шуму
- Підвищена ефективність
- Контролер з широким спектром можливостей управління
- Автоматичне розморожування випарника гарячим газом
- Використання природного холодоагенту R290 з нульовим впливом на озоновий шар (ПГП3)
- Мікроканальний конденсатор для високої енергоефективності та максимального скорочення заправки холодоагенту.
- Захист компресора від перепадів напруги та високих температур конденсації.
- Діапазон холодопродуктивності: 0,6 - 3 кВт
- Зимовий комплект (опція)

TECHNICAL DATA ↘
ТЕХНІЧНІ ХАРАКТЕРИСТИКИ

	MMT 112 LEG	MMT 117 LEG	MMT 224 LEG	MMT 230 LEE	MLT 110 LEG	MLT 113 LEG	MLT 215 LEE	MLT 221 LEG
Compressor capacity, Watt Холодопродуктивність компресора, Вт	1210	1740	2400	3000	1050	1300	1500	2050
Recommended internal chamber volume, m3 Рекомендований внутрішній об'єм камери, м3	12	18	25	32	6	9	12	15
Temperature regime, °C Температурний режим в камері, °С	-5/+5				-15/-20			
Nominal voltage, V Номінальна напруга, В	230			400	230		400	230
Frequency, Hz Частота струму, Гц	50							
Nominal current, A Номінальний струм, А	4,4	5,4	6,7	3,8	4,5	5,2	3,5	8,6
Energy consumption, Watt Споживана потужність, Вт, не більше	905	1120	1400	1530	935	1070	1350	1800
Electricity consumption per day, kW/h, no more than Витрати ел. енергії за добу, кВт/год, не більше	14	18	22	31	15	17	22	28
Air cooler evaporator fin pitch, mm Крок ламелі випарника повітряохолоджувача, мм	3,5\7				4,5\9			
Air cooler defrost type Тип відтайки повітряохолоджувача	електричний							
Air cooler air jet range, m Дальність струменя повітря повітряохолоджувача, м	4							
Air cooler defrosting power, W Потужність відтайки повітряохолоджувача, Вт	700		1400		700		1400	
Dimensions, mm Габаритні розміри, мм Width Ширина Length Глибина Height Висота	628 858 784		898 858 784		628 858 784		898 858 784	
Net weight, kg Маса охолоджувача без упаковки та води у ванні, кг	57	58	75	77	57	58	75	77



TOWERS
КОЛОНИ

TERRA

SPECIFICATION
ХАРАКТЕРИСТИКИ

Finish Обробка	**Polished, Brushed, Powder paint** Полірований, Матовий, Порошкова фарба
Material Матеріал	**Stainless steel** Нержавіюча сталь
Thread for tap Гвинтова різьба	1/2″ or 5/8″
Mounting Монтаж	**Through bar (connecting pins M6, pipe 1.5 or 2), Clamp-on bar*** Наскрізна планка (З'єднувальні штифти М6 Труба 1.5 або 2), Притискна планка
Taps Крани	2-8
Product lines Контури продукту	**Metal or plastic** Метал або пластик

SURFACE OPTIONS:
ВАРІАНТИ ПОВЕРХНІ:



(PSS)
POLISHED STAINLESS STEEL
ПОЛІРОВАНА НЕРЖАВІЮЧА СТАЛЬ (PSS)



(SSS)
STAIN STAINLESS STEEL
НЕРЖАВІЮЧА СТАЛЬ (SSS)



(PPTB)
POWDER PAINT BLACK
ПОРОШКОВА ФАРБА ЧОРНА (PPTB)



(PPG)
POWDER PAINT GREEN
ФАРБА ПОРОШКОВА ЗЕЛЕНА (PPG)

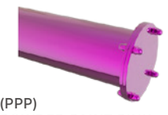

(PPP)
POWDER PAINT PINK
ФАРБА ПОРОШКОВА РОЖЕВА (ППР)



POLISHED COOPER (PC)
МІДЬ ПОЛІРОВАНА (PC)



POLISHED GOLD (PG)
ЗОЛОТО ПОЛІРОВАНЕ (PG)



BRONZE EFFECT POLISHED (BREP)
ПОЛІРОВАНЕ ПІД БРОНЗУ (BREP)



POWDER PAINT BLUE (PPB)
ПОРОШКОВА ФАРБА СИНЯ (PPB)

Clamp-on bar ПРИТИСКНА ПЛАНКА



CONNECTING PINS M6
З'ЄДНУВАЛЬНІ ШТИФТИ М6



NO FLANGE
ФЛАНЕЦЬ ВІДСУТНІЙ

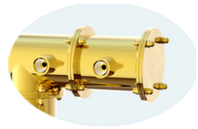

FLANGE 1
ФЛАНЕЦЬ 1



FLANGE 2
ФЛАНЕЦЬ 2

Through bar НАСКРІЗНА ПЛАНКА



CONNECTING PINS M6
З'ЄДНУВАЛЬНІ ШТИФТИ М6



PIPE 1.5″
ТРУБА 1.5



PIPE 2″
ТРУБА 2







2-8
TR-4-PSS-NF

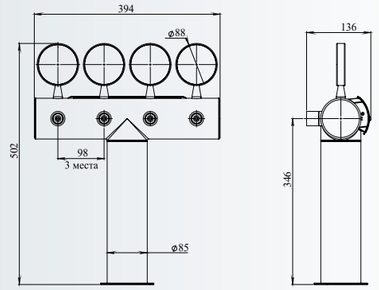

2-8
TR-5-PC-F

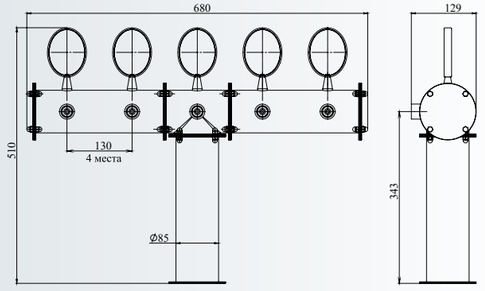

TERRA

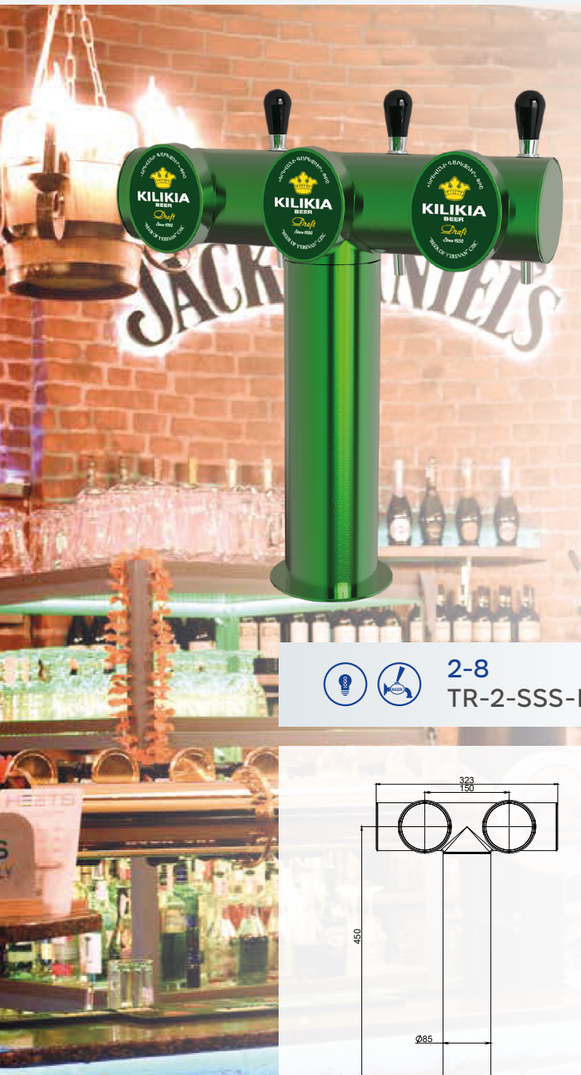

2-6
TR-3-PPG-NF

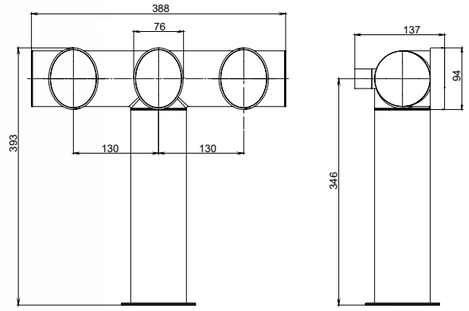

2-8
TR-2-SSS-NF





2-8
TR-3-PG-F

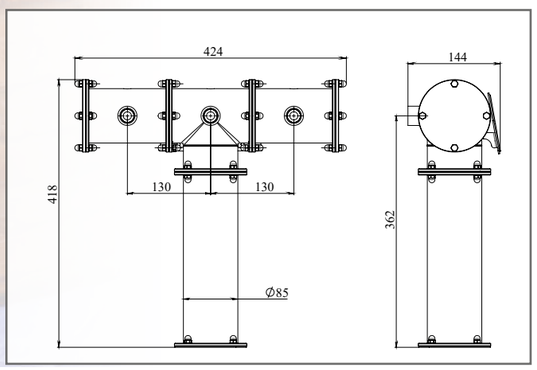

2-8
TR-5-BEP-F

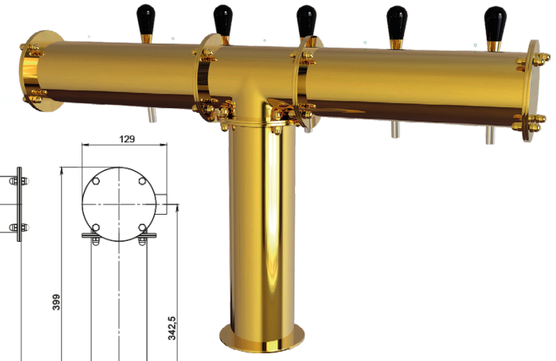

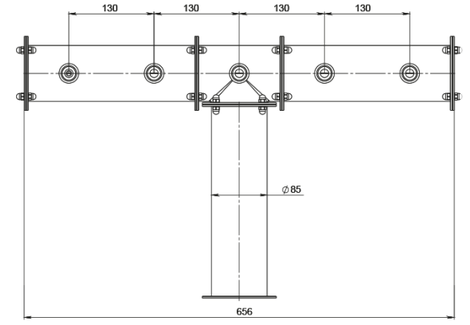



2-8
TR224-3-PSS-NF

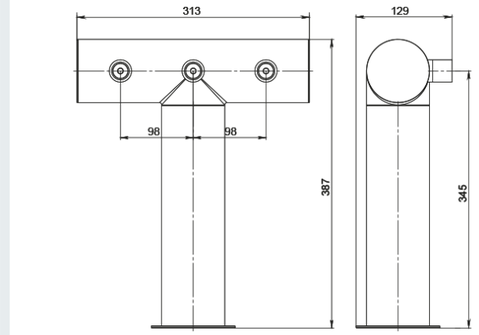



2-8
TR-5-BREP-F

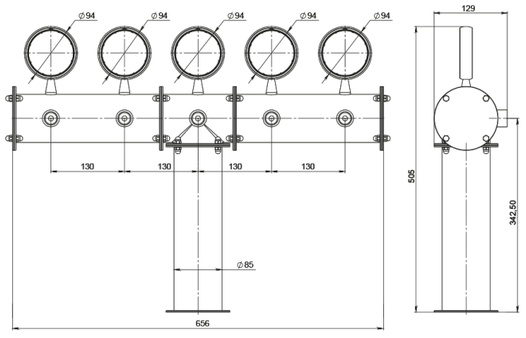

TERRA

TERRA

2-8
TR-3-PSS-NF

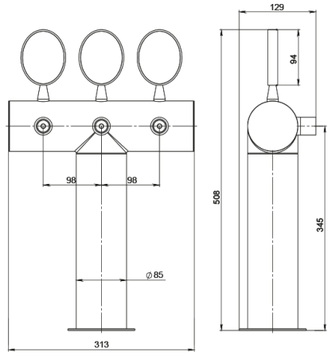





2-40
TR-8-PC-F

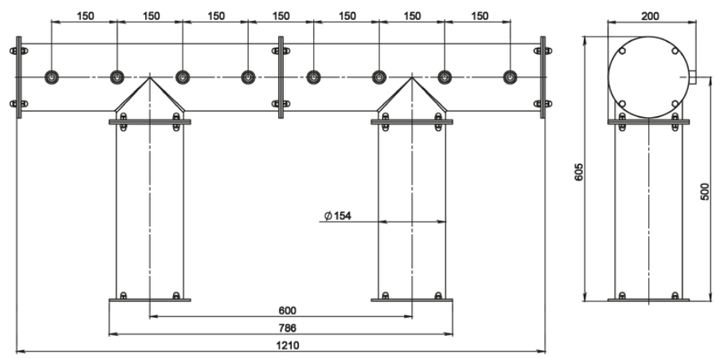

TERRA

2-8
TR224-3-BREP-NF

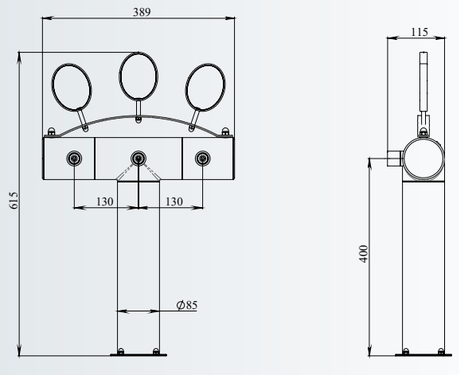





6-12
TR-12-PPTB+BEP-F

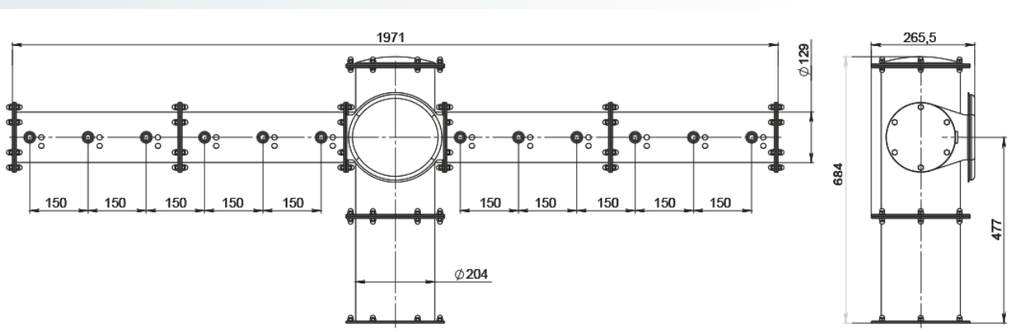

ARCADA



SPECIFICATION
ХАРАКТЕРИСТИКИ

Finish Обробка	**Polished, Brushed, Powder paint** Полірований, Матовий, Порошкова фарба
Material Матеріал	**Stainless steel** Нержавіюча сталь
Thread for tap Гвинтова різьба	1/2" or 5/8"
Mounting Монтаж	**Through bar (connecting pins M6, pipe 1.5 or 2), Clamp-on bar*** Наскрізна планка (З'єднувальні штифти М6 Труба 1.5 або 2), Притискна планка
Taps Крани	3-14
Product lines Контури продукту	**Metal or plastic** Метал або пластик

SURFACE OPTIONS:
ВАРІАНТИ ПОВЕРХНІ:



(PSS)
POLISHED STAINLESS STEEL
ПОЛІРОВАНА НЕРЖАВІЮЧА СТАЛЬ (PSS)



(SSS)
STAIN STAINLESS STEEL
НЕРЖАВІЮЧА СТАЛЬ (SSS)



(PPTB)
POWDER PAINT BLACK
ПОРОШКОВА ФАРБА ЧОРНА (PPTB)

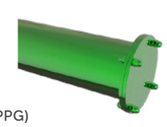

(PPG)
POWDER PAINT GREEN
ФАРБА ПОРОШКОВА ЗЕЛЕНА (PPG)

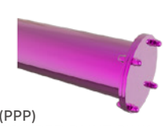

(PPP)
POWDER PAINT PINK
ФАРБА ПОРОШКОВА РОЖЕВА (PPP)



POLISHED COOPER (PC)
МІДЬ ПОЛІРОВАНА (PC)



POLISHED GOLD (PG)
ЗОЛОТО ПОЛІРОВАНЕ (PG)



BRONZE EFFECT POLISHED (BREP)
ПОЛІРОВАНЕ ПІД БРОНЗУ (BREP)

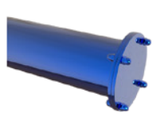

POWDER PAINT BLUE (PPB)
ПОРОШКОВА ФАРБА СИНЯ (PPB)



NO FLANGE
ФЛАНЕЦЬ ВІДСУТНІЙ

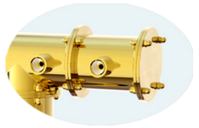

FLANGE 1
ФЛАНЕЦЬ 1



FLANGE 2
ФЛАНЕЦЬ 2

Through bar НАСКРІЗНА ПЛАНКА



CONNECTING PINS M6
З'ЄДНУВАЛЬНІ ШТИФТИ М6



PIPE 1.5"
ТРУБА 1.5

Clamp-on bar ПРИТИСКНА ПЛАНКА



CONNECTING PINS M6
З'ЄДНУВАЛЬНІ ШТИФТИ М6



3-6
AR-4-PG-NF

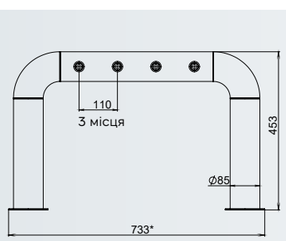



3-6
AR5-BREP-NF

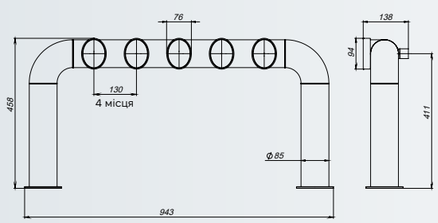



3-6
AR191-6-PG-NF

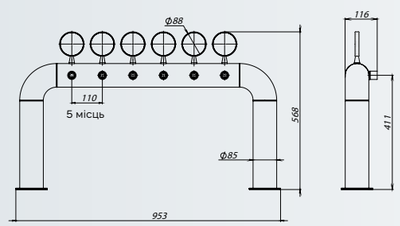

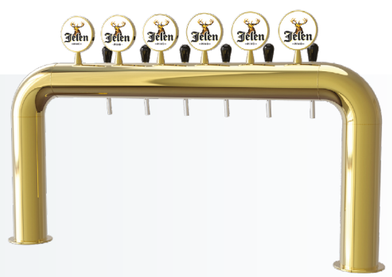

ARCADA

2-5
AR-5-PSS-F



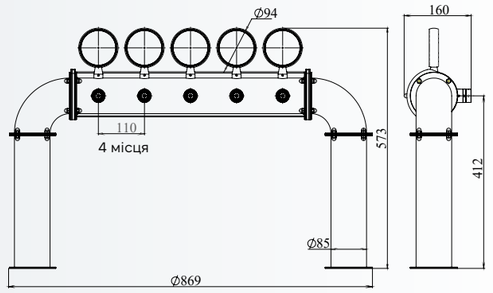

4-14
AR-4-PC-F



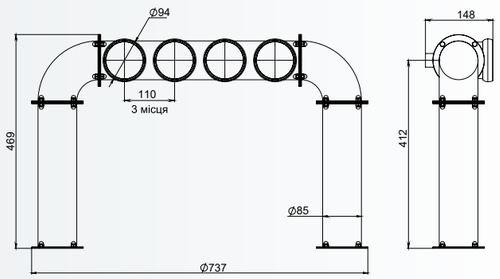

4-14
AR-3-PSS-F



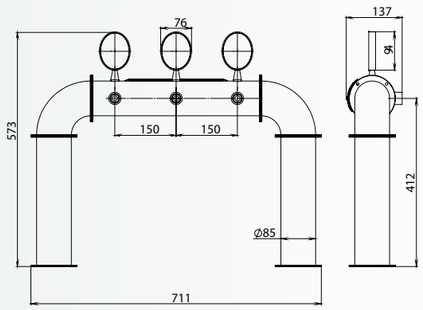

4-14
AR-4-PSS-F



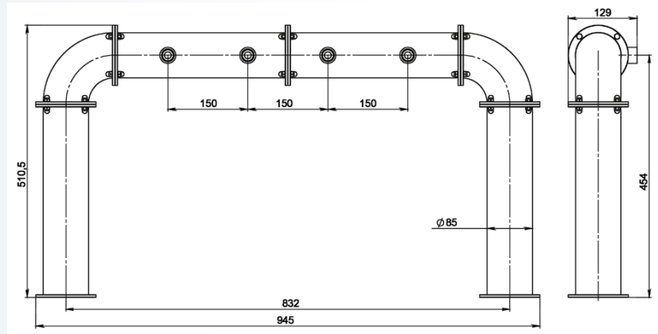

4-6
AR-6-PC-NF

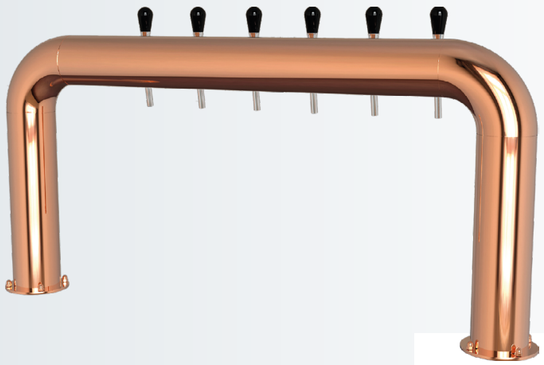

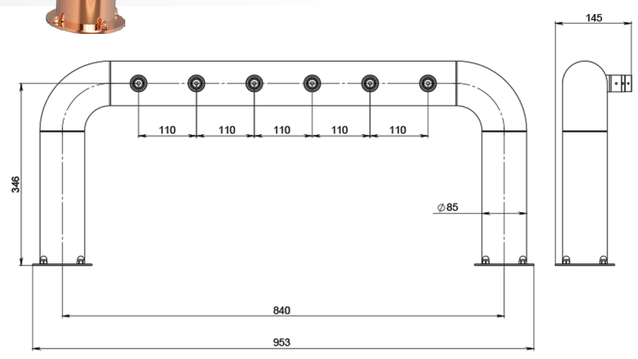

ARCADA



4-14
AR-6-PC-F

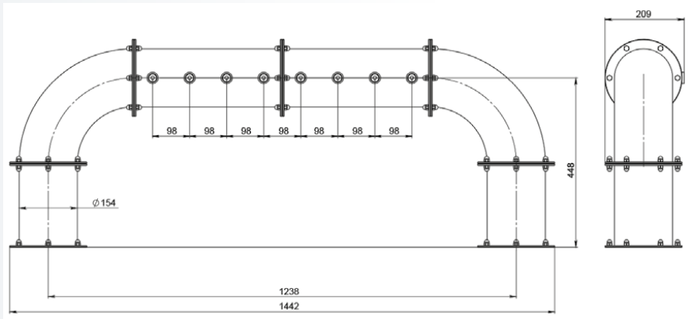

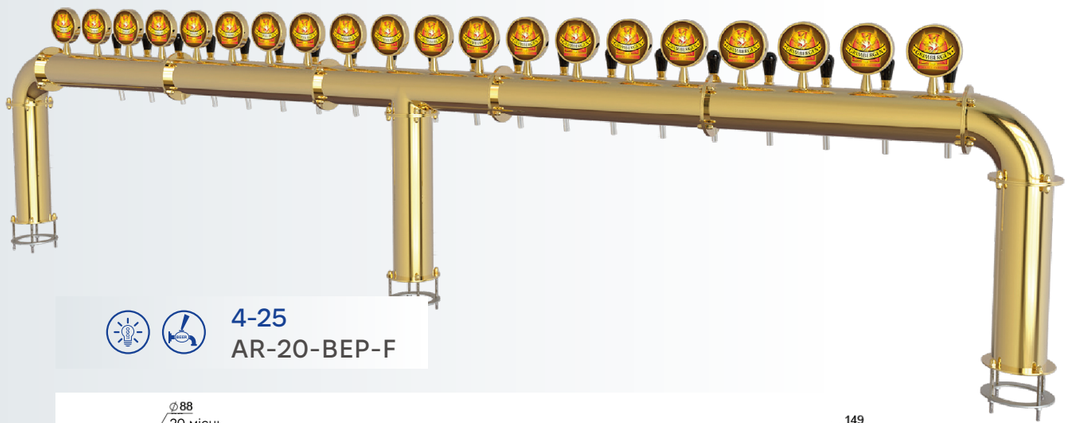

4-25
AR-20-BEP-F

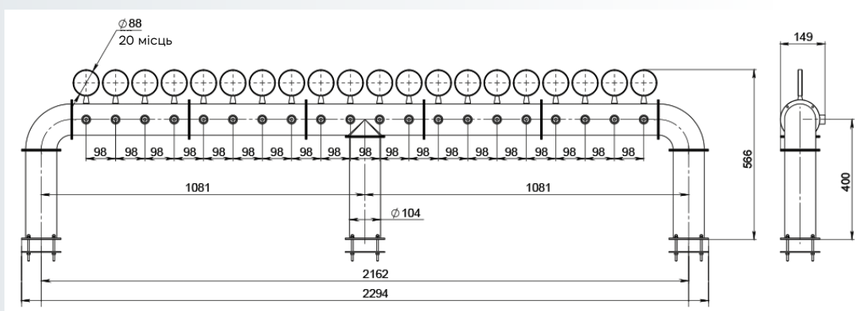

4-14
AR-10-PSS-F

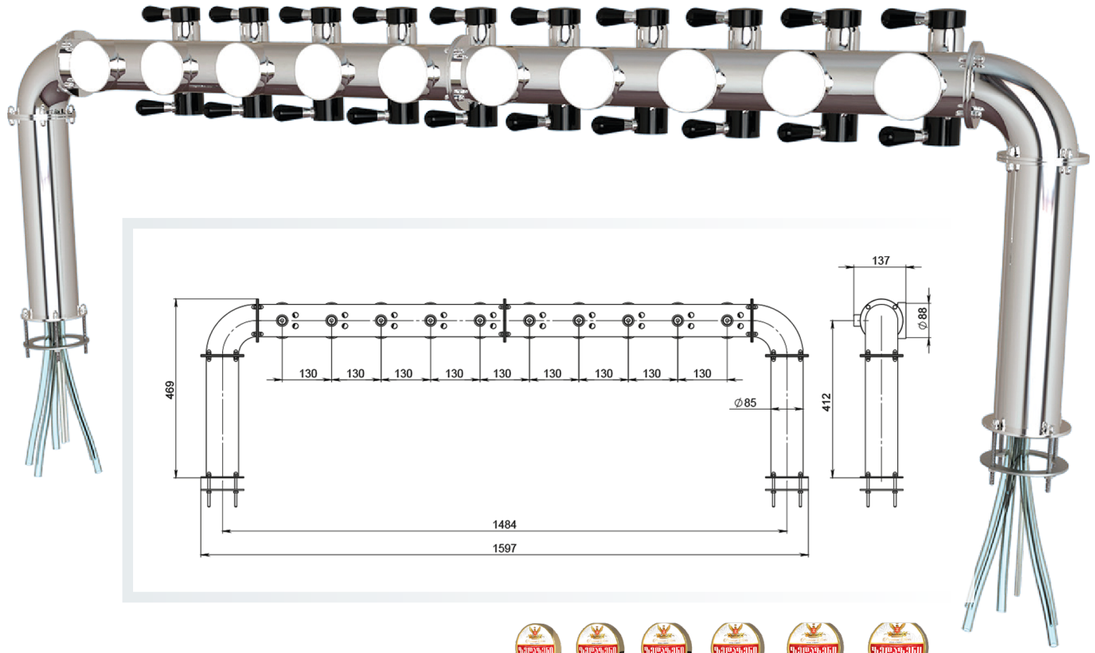



4-14
AR-6-BEP-F

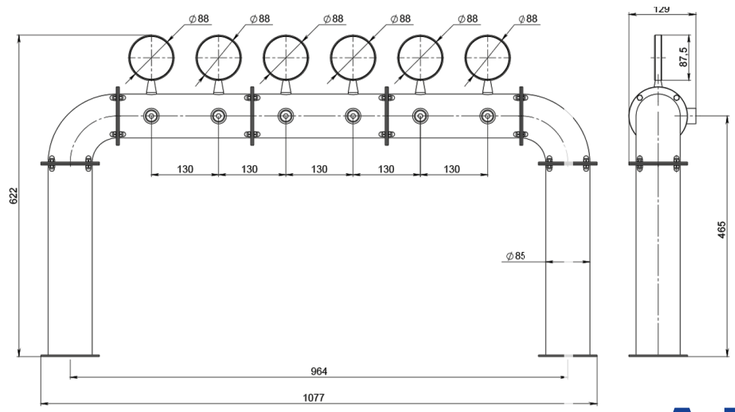

ARCADA

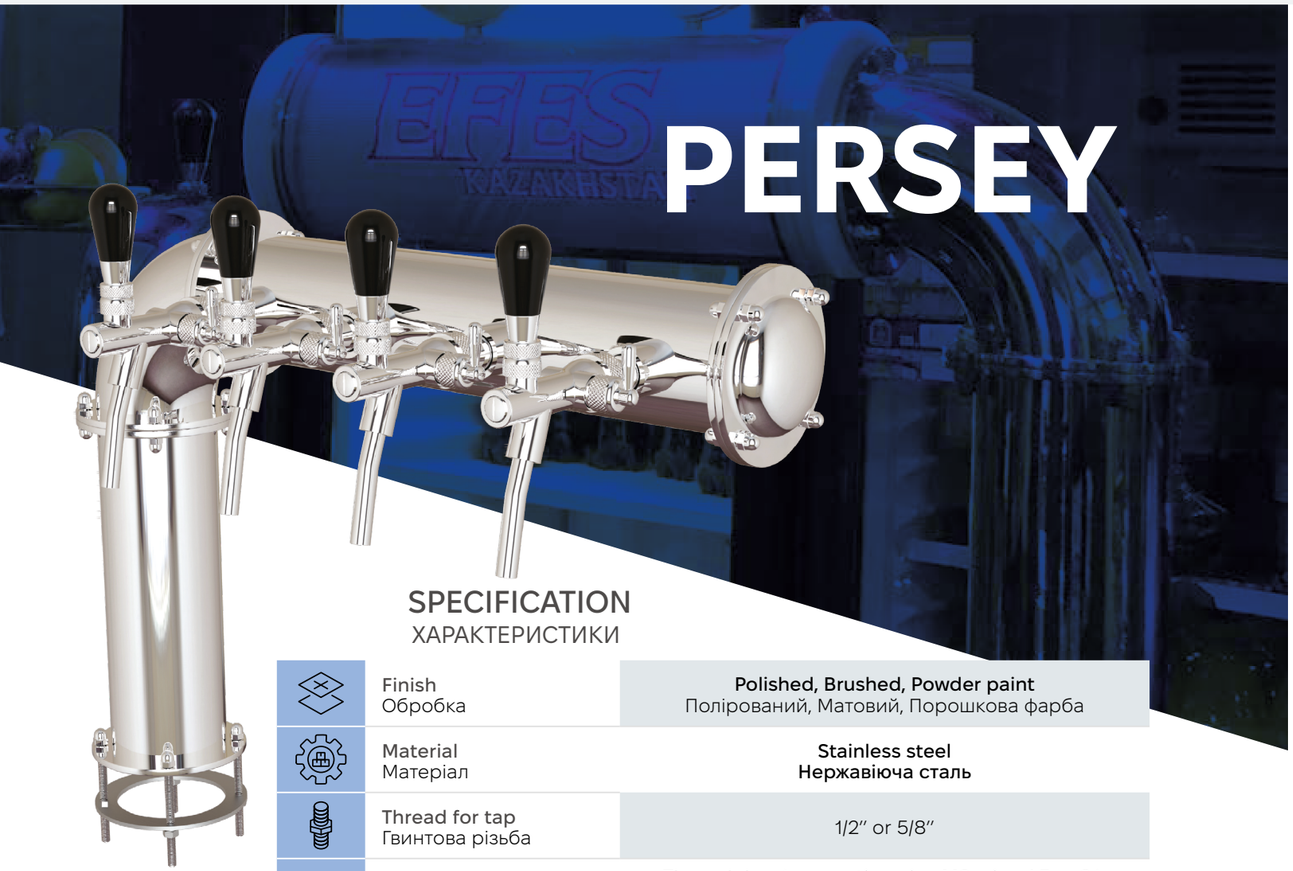

PERSEY

SPECIFICATION
ХАРАКТЕРИСТИКИ

Finish Обробка	**Polished, Brushed, Powder paint** Полірований, Матовий, Порошкова фарба
Material Матеріал	**Stainless steel** **Нержавіюча сталь**
Thread for tap Гвинтова різьба	1/2" or 5/8"
Mounting Монтаж	**Through bar (connecting pins M6, pipe 1.5 or 2), Clamp-on bar*** Наскрізна планка (З'єднувальні штифти М6 Труба 1.5 або 2), Притискна планка
Taps Крани	2-5
Product lines Контури продукту	**Metal or plastic** Метал або пластик

SURFACE OPTIONS:
ВАРІАНТИ ПОВЕРХНІ:



(PSS)
POLISHED STAINLESS STEEL
ПОЛІРОВАНА НЕРЖАВІЮЧА СТАЛЬ (PSS)



(SSS)
STAIN STAINLESS STEEL
НЕРЖАВІЮЧА СТАЛЬ (SSS)



(PPTB)
POWDER PAINT BLACK
ПОРОШКОВА ФАРБА ЧОРНА (PPTB)

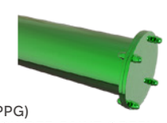

(PPG)
POWDER PAINT GREEN
ФАРБА ПОРОШКОВА ЗЕЛЕНА (PPG)

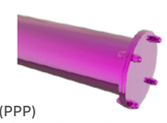

(PPP)
POWDER PAINT PINK
ФАРБА ПОРОШКОВА РОЖЕВА (ППР)



POLISHED COOPER (PC)
МІДЬ ПОЛІРОВАНА (PC)



POLISHED GOLD (PG)
ЗОЛОТО ПОЛІРОВАНЕ (PG)



BRONZE EFFECT POLISHED (BREP)
ПОЛІРОВАНЕ ПІД БРОНЗУ (BREP)

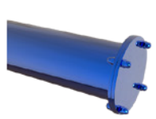

POWDER PAINT BLUE (PPB)
ПОРОШКОВА ФАРБА СИНЯ (PPB)



NO FLANGE
ФЛАНЕЦЬ ВІДСУТНІЙ

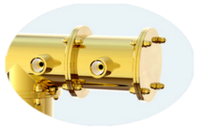

FLANGE 1
ФЛАНЕЦЬ 1



FLANGE 2
ФЛАНЕЦЬ 2

Through bar
НАСКРІЗНА ПЛАНКА



CONNECTING PINS M6
З'ЄДНУВАЛЬНІ ШТИФТИ М6



PIPE 1.5"
ТРУБА 1.5

Clamp-on bar
ПРИТИСКНА ПЛАНКА



CONNECTING PINS M6
З'ЄДНУВАЛЬНІ ШТИФТИ М6

НЕ ОСВІТЛЕНИЙ

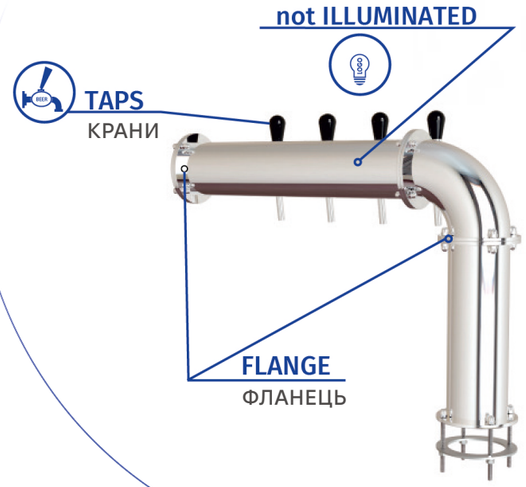



2-4
P-3-PSS-F



2-4
P-4-PSS-F

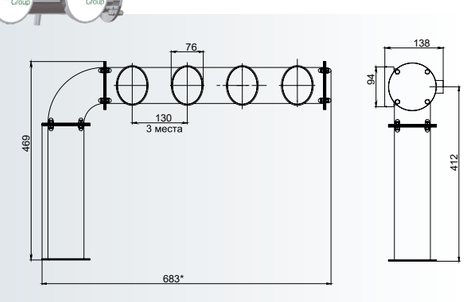

2-5
P-2-PSS-F

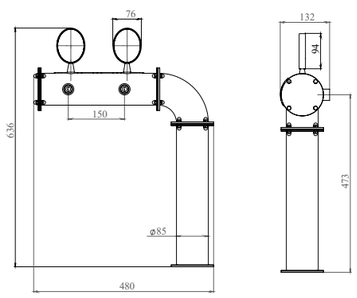

PERSEY

2-4
P-3-PC-F

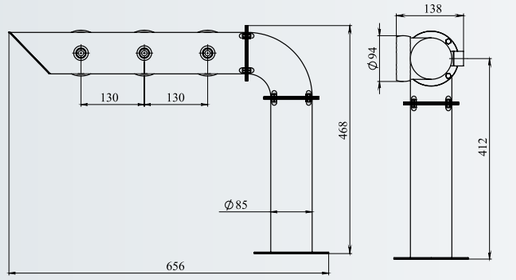



2-5
P189-3-PG-NF

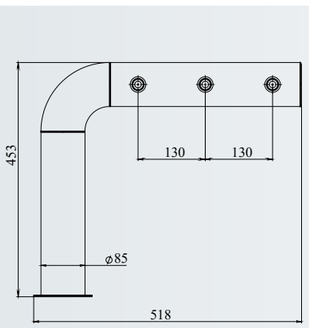

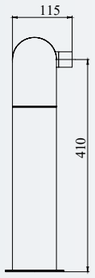



2-5
PS-3-PSS-F

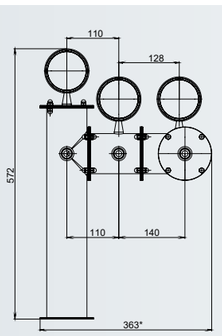

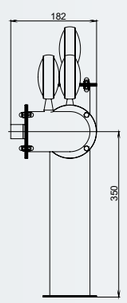





GEFEST

SPECIFICATION
ХАРАКТЕРИСТИКИ

Finish Обробка	**Polished, Brushed, Powder paint** Полірований, Матовий, Порошкова фарба
Material Матеріал	**Stainless steel** Нержавіюча сталь
Thread for tap Гвинтова різьба	1/2″ or 5/8″
Mounting Монтаж	**Through bar (connecting pins M6, pipe 1.5 or 2), Clamp-on bar*** Наскрізна планка (З'єднувальні штифти М6 Труба 1.5 або 2), Притискна планка
Taps Кран	1-3
Product lines Контури продукту	**Metal or plastic** Метал або пластик

Through bar
НАСКРІЗНА ПЛАНКА



CONNECTING PINS M6
З'ЄДНУВАЛЬНІ ШТИФТИ М6



PIPE 1.5″
ТРУБА 1.5



PIPE 2″
ТРУБА 2

Clamp-on bar
ПРИТИСКНА ПЛАНКА



CONNECTING PINS M6
З'ЄДНУВАЛЬНІ ШТИФТИ М6



HANGE BOTTOM
TOP OF COLUMN
TOP OF COLUMN
TOP OF COLUMN
TOP OF COLUMN

ОСВІТЛЕННЯ
ILLUMINATION

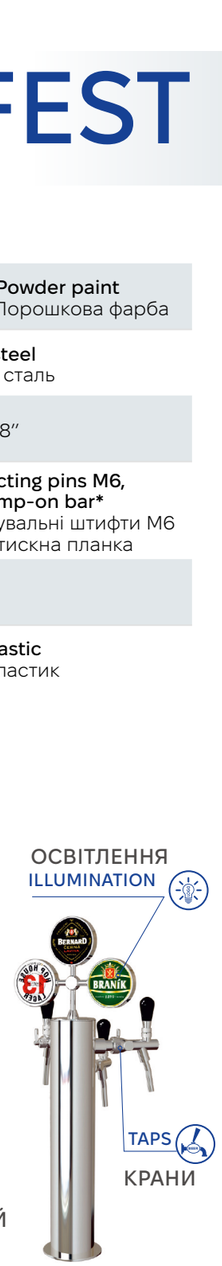

not ILLUMINATED
НЕ ОСВІТЛЕНИЙ

SURFACE OPTIONS:
ВАРІАНТИ ПОВЕРХНІ:



(PSS)
POLISHED STAINLESS STEEL
ПОЛІРОВАНА НЕРЖАВІЮЧА СТАЛЬ (PSS)

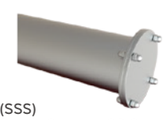

(SSS)
STAIN STAINLESS STEEL
НЕРЖАВІЮЧА СТАЛЬ (SSS)



(PPTB)
POWDER PAINT BLACK
ПОРОШКОВА ФАРБА ЧОРНА (PPTB)

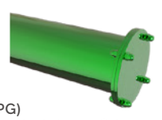

(PPG)
POWDER PAINT GREEN
ФАРБА ПОРОШКОВА ЗЕЛЕНА (PPG)

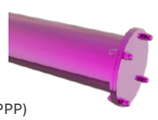

(PPP)
POWDER PAINT PINK
ФАРБА ПОРОШКОВА РОЖЕВА (PPP)



POLISHED COOPER (PC)
МІДЬ ПОЛІРОВАНА (PC)



POLISHED GOLD (PG)
ЗОЛОТО ПОЛІРОВАНЕ (PG)



BRONZE EFFECT POLISHED (BREP)
ПОЛІРОВАНЕ ПІД БРОНЗУ (BREP)

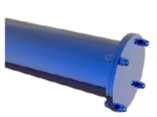

POWDER PAINT BLUE (PPB)
ПОРОШКОВА ФАРБА СИНЯ (PPB)

GEFEST



1-3
G-1-PSS-F

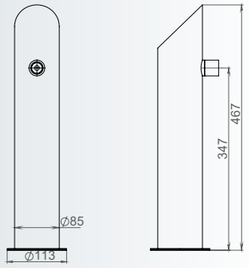



1-3
G-3-PSS-F

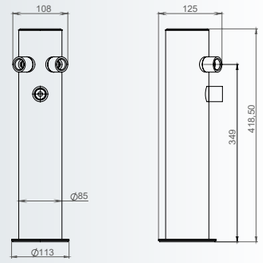



1-3
G-2-PSS-F

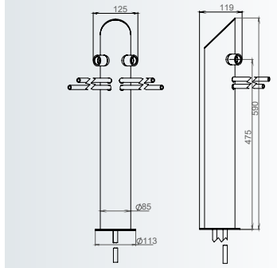



1-3
G-3-PSS-F

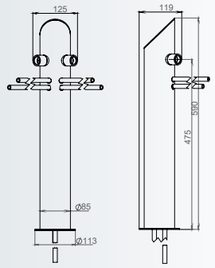



1-3
G-1-SSS-F

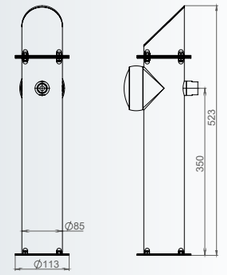



1-3
G-1-SSS

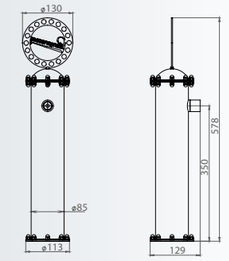



1-3
G-1-PSS-NF
-WOOD

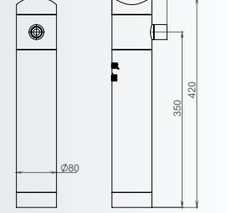



1-3
G-1-PSS-NF

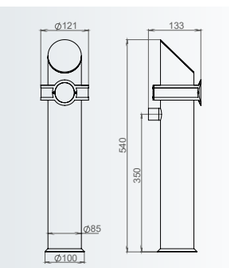

1-3
G-1-PC-F

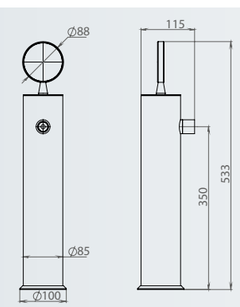





1-3
GMINI-1-PSS-F

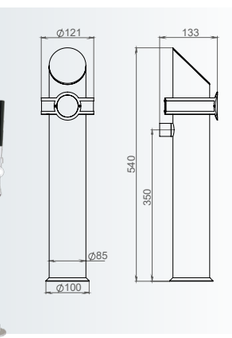



1-3
G-2-BREP-F

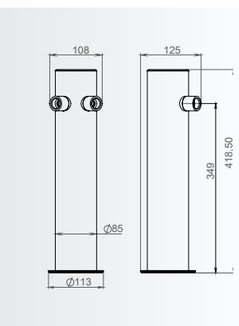

1-2 PRODUCT LINE TOWERS

1-2
G152-1-PSS



1
G152-1-PSS-F



1-2
LUMINA-1-PSS

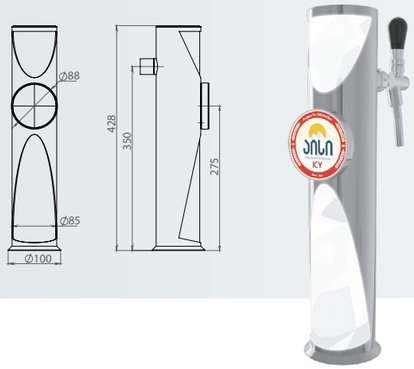

1-2
ICE TOWER-1-PPTB

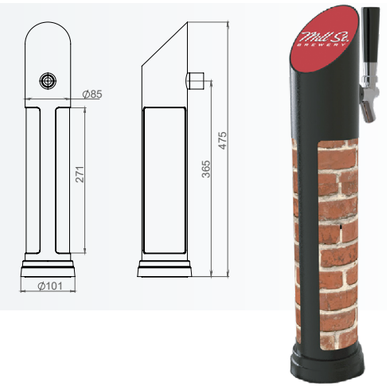

1-2
SUN TOWER-1-PSS

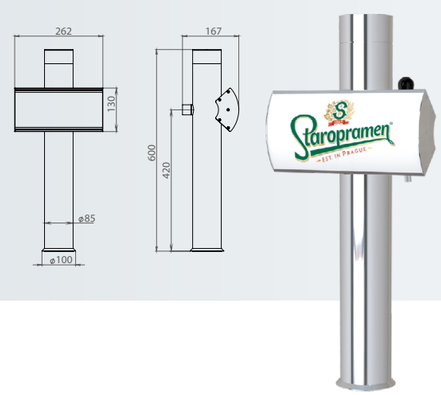

1-2
SUN TOWER-1-PSS

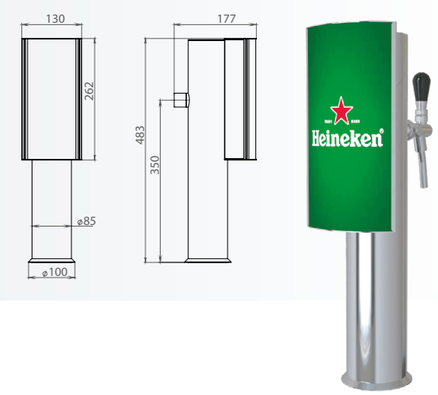

1-2 PRODUCT LINE TOWERS

1
KIRIN-1-PPTB



1-2
BENZOKOLONKA-1-WOOD



1
G-2-114.3-PSS

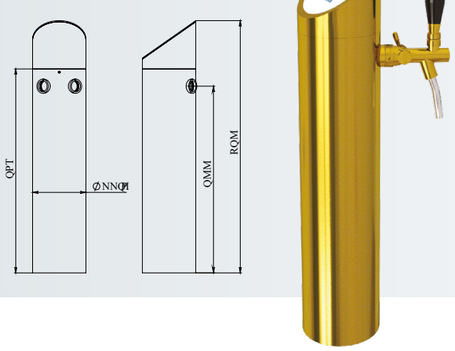

1
PHAROS-1-BREP

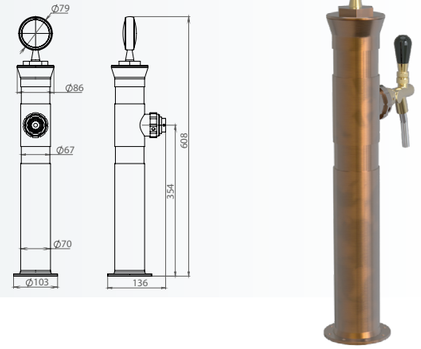

1
LIGHT-1-PPPG



1-2
AQUA-2-PSS

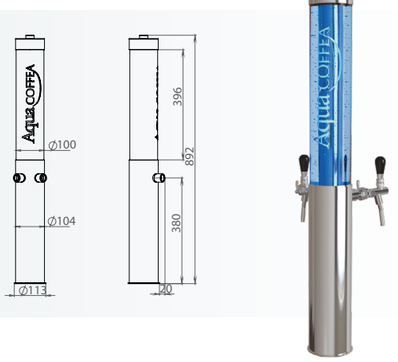

1-2 PRODUCT LINE TOWERS

1
HR-1-PSS

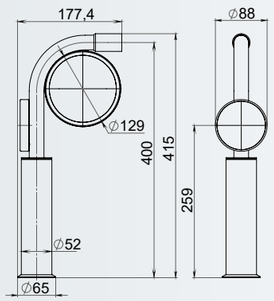



1
G-1-PSS-01

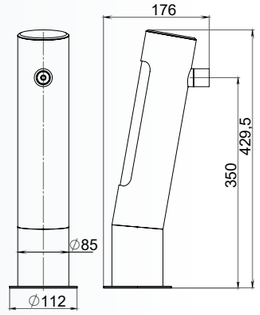



1
G-1-PPTB

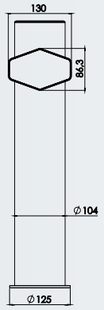

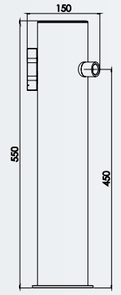



1
G-1-PSS-02

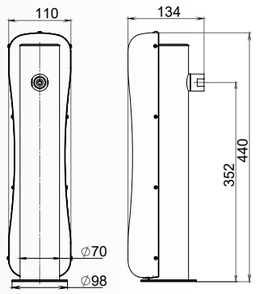



1
G-1-PSS-03

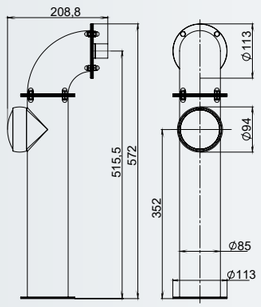

1
G-1-PSS-04

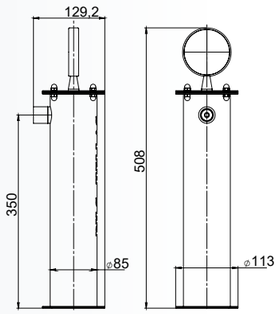

























BRIDGE

6-16
BR-12PSS

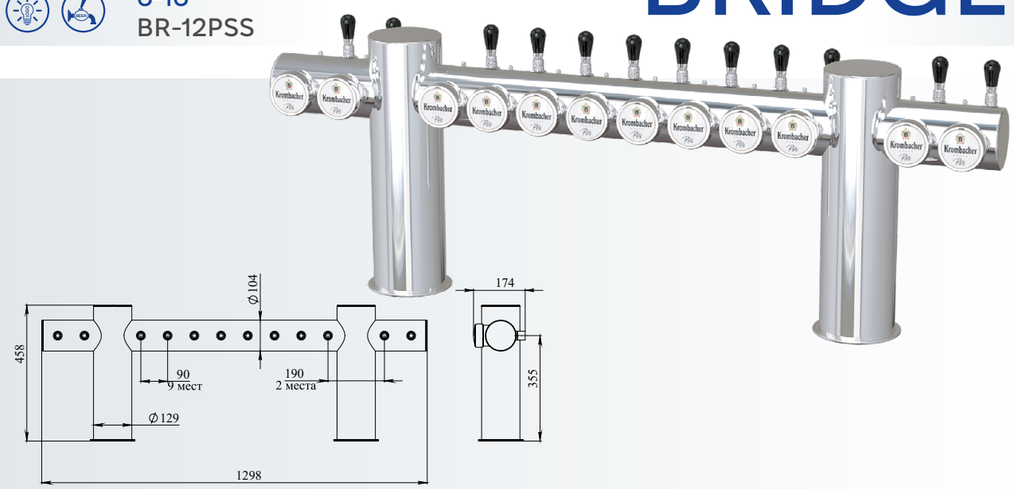

YUKON

4-16
Y-14-BREP-F

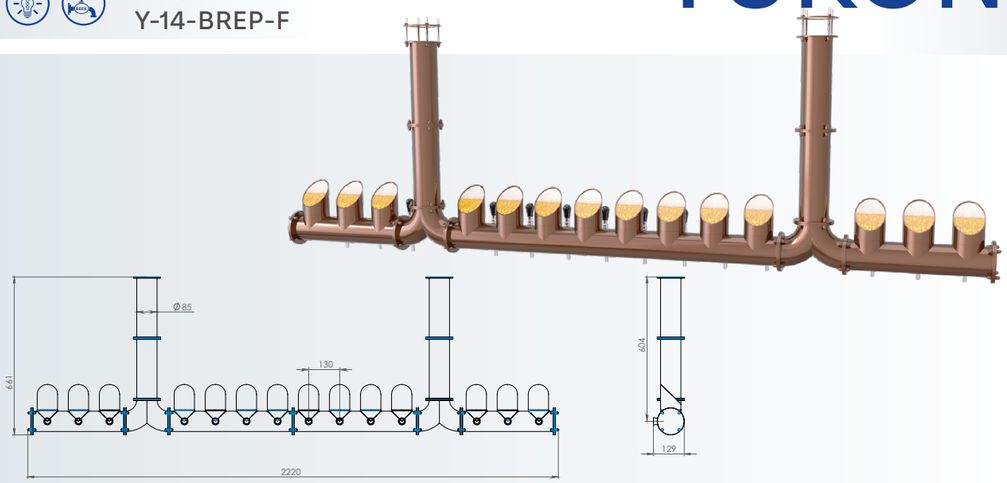

DOUBLE BRIDGE

5-16
DBR-8 PSS - F



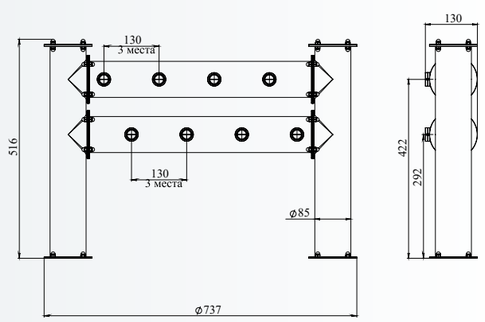

5-16
CONCEPT

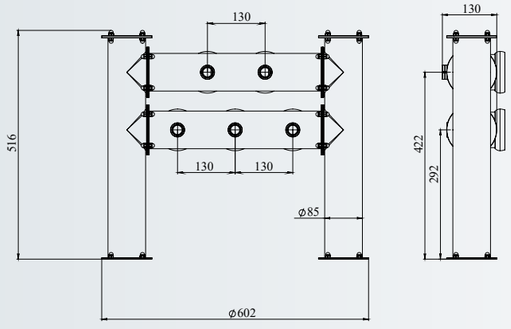



4-8
Y-4-PSS-F

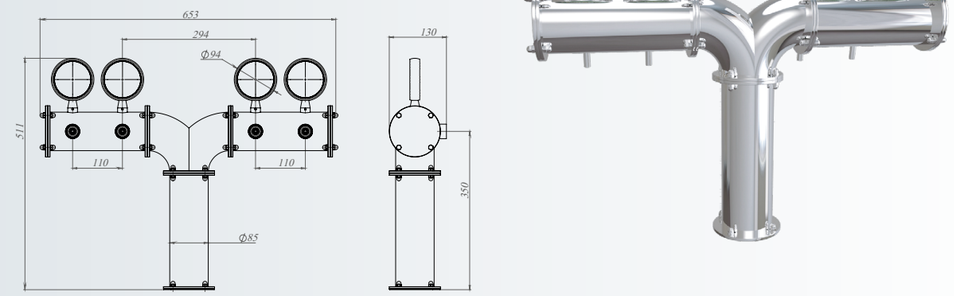

4-8
Y-6-PSS-F

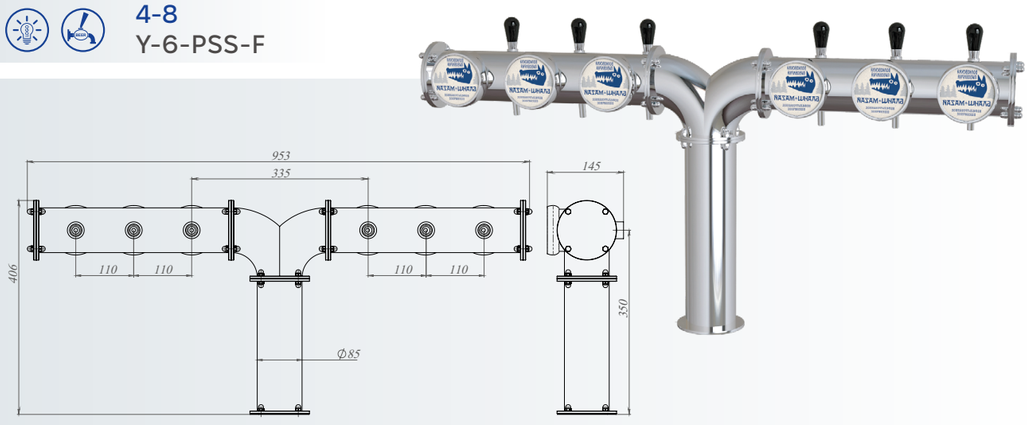

QUEEN

1-5
QN-3-PSS-NF-LED+

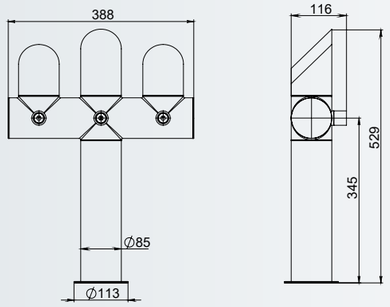



1-5
QN-1-PSS-NF

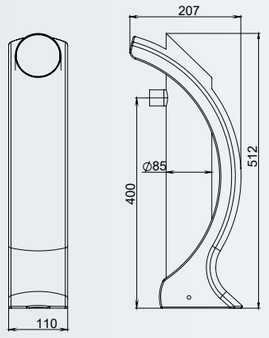



2-6
QN-3-PSS-NF

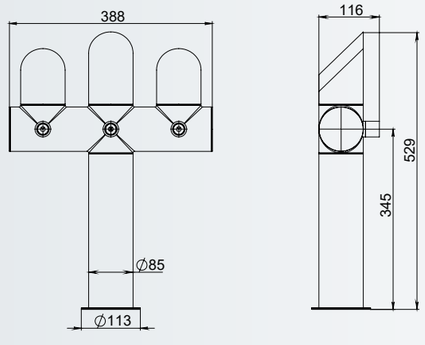



2 + PRODUCT LINE TOWERS

2-6
TR-2-PSS-NF-LB

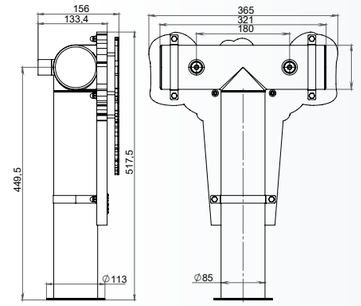



2-5
TR-3-PSS-F

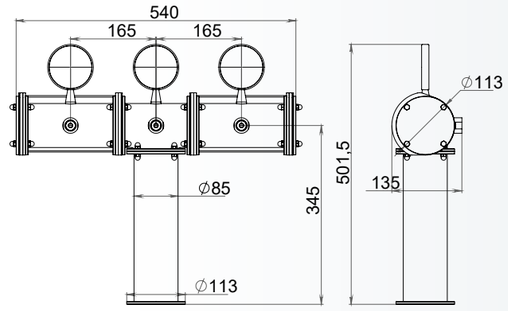



3-5
CHOPPER-4-PSS_F

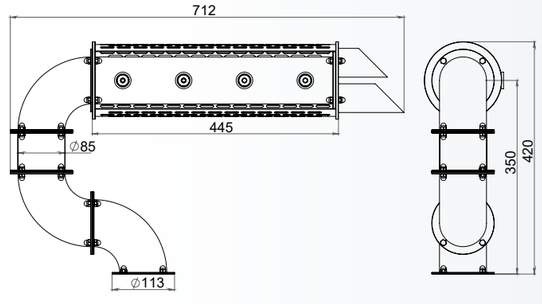



2 + PRODUCT LINE TOWERS



2-5
TR-5-BG-NF

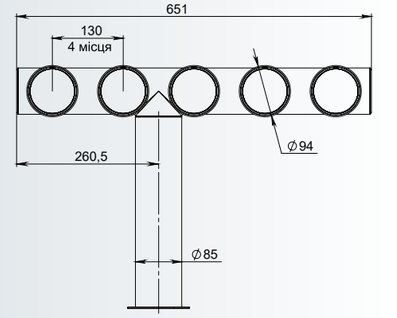

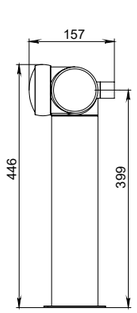

2-5
TR-3-SSS-NF

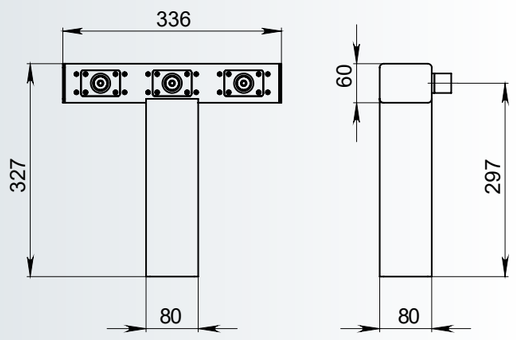





2-6
TR-3-PSS-80/76-NF

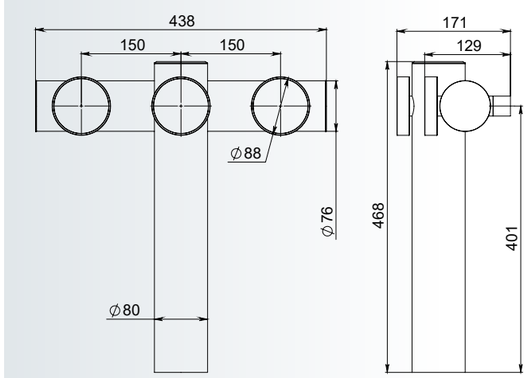

2 + PRODUCT LINE TOWERS

2-8
AR-6-SSS-NF

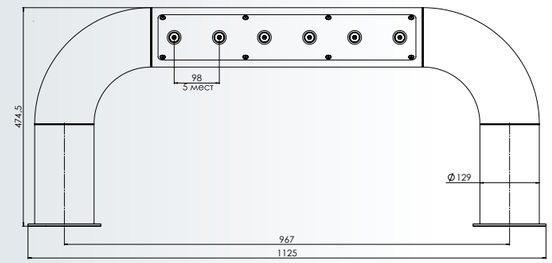





2-6
TR-4-PPTB-NF

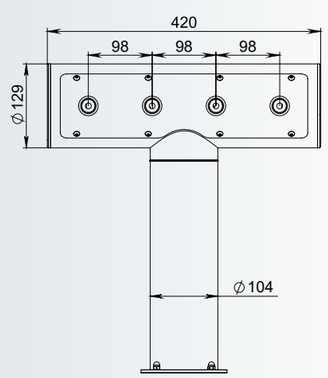

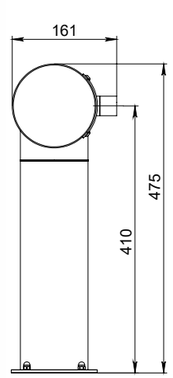



2-6
TR-3-SSS-NF-MH



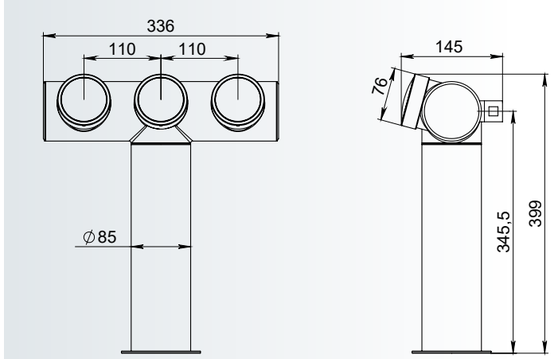

AMERICAN STYLE TOWERS

AMERICAN STYLE TOWERS



Apollo

6-14
APOLLO-8-PC-F

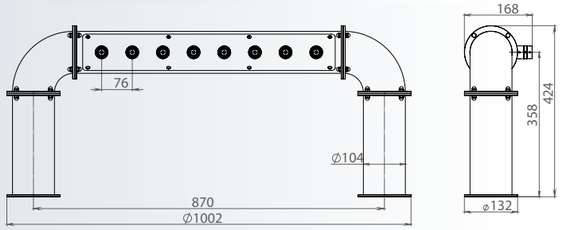



Norma

6-14
NORMA-6-PSS-NF

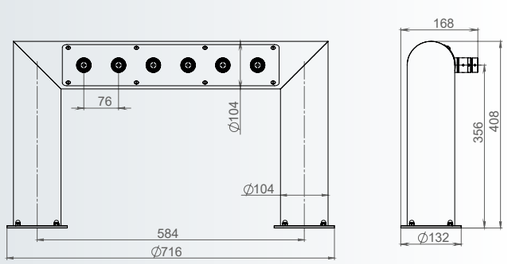



Atlas

6-16
ATLAS-8-PSS-NF

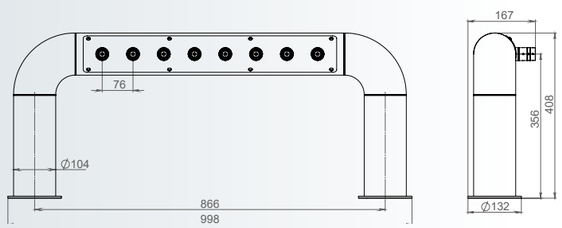

Metro

6-16
METRO-8-PSS-NF

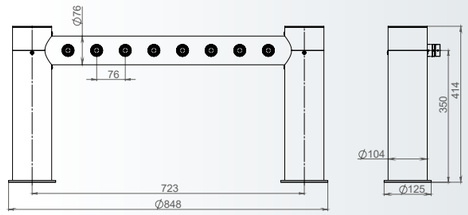



Box

2-16
BOX-5-SSS-NF

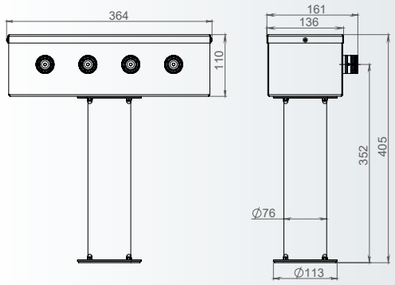



Zorro

4-6
ZORRO-5-PSS-NF

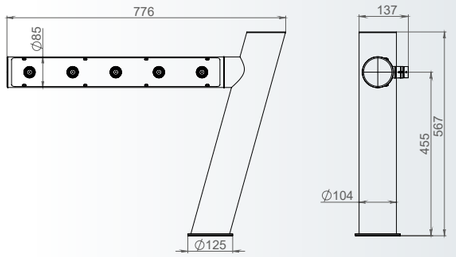



VINTAGE

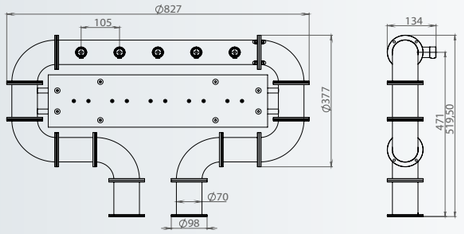



4-8
AR-5-BREP-F

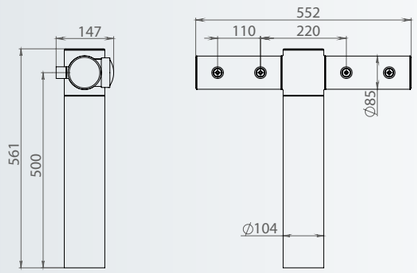



Sida

1-5
SD-4-RUST-NF

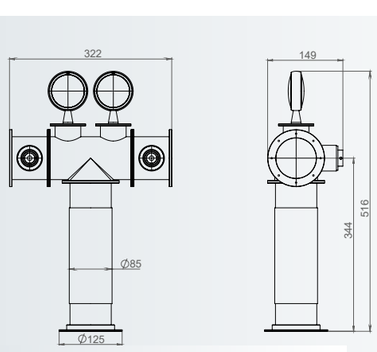



Terra

2-6
TR-2-BREP-F

VINTAGE

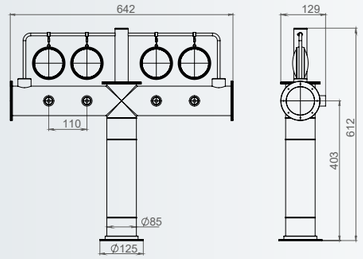



2-6
TR-4-COLOR-F

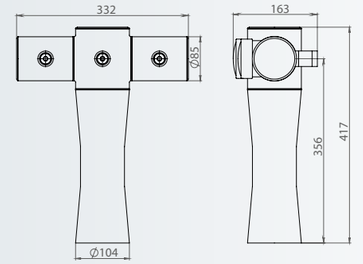



Verty

1-5
VR-3PSS-NF

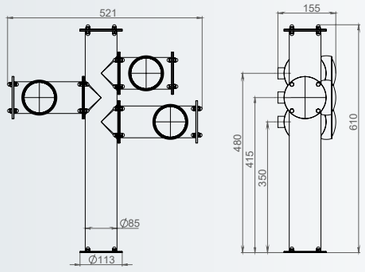



Hydra

2-6
GD-3-BREP-BEP-F

TOWERS FOR NITROGEN TAPS

КОЛОНИ ДЛЯ АЗОТНИХ КРАНІВ



1-2
G-1-PSS-NF

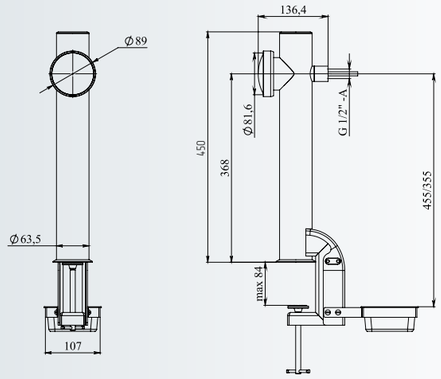



2-5
TR-4-PSS-NF

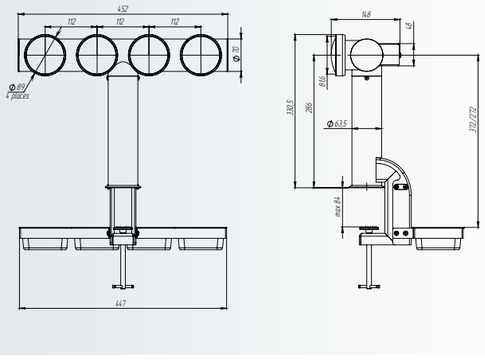



6-12
TR-6-PSS-NF

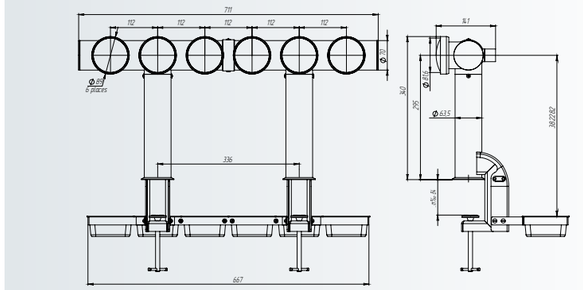



4-8
AR-6-PSS-F

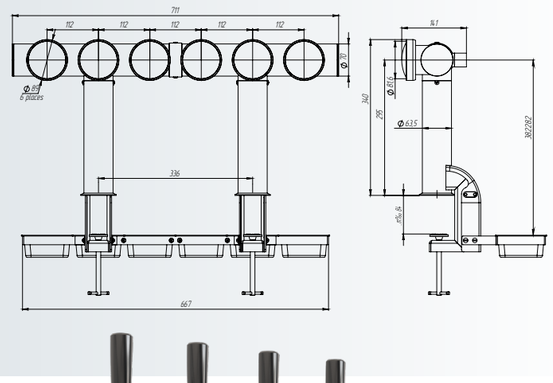

4-8
AR-4-PSS-F

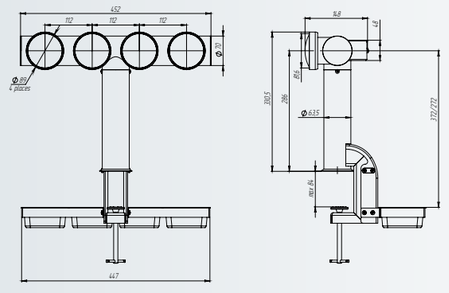



DISPLAY TOWERS

Cooper



2-4
TR-4-PC-F

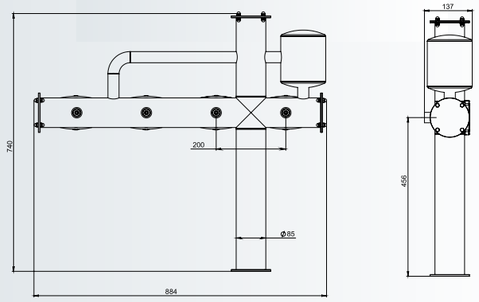

Terra TV



2-4
TR-4-PSS-F

2-4
NEVA-2-COLOR-F

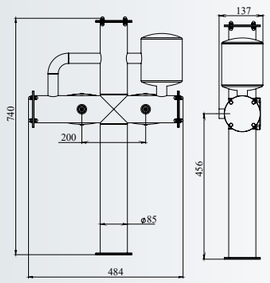



Neva

Concept



PREMIUM TOWERS

Alma



1-3
AL-3-PPCB

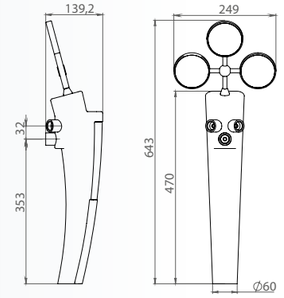

1
LT-1-PPCB

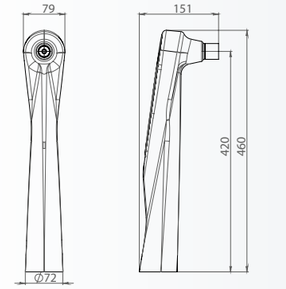



Shine

Bone



1
BONE-1-PSS

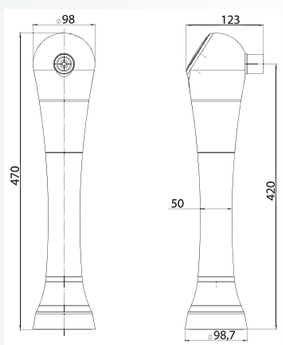

PREMIUM TOWERS: ELSA

EN

Beer tower with a built-in Glass Froster. Glass Froster applies a thin layer of ice to your wine, beer, or cocktail glasses in just 5 seconds, creating a real «WOW» effect. The ice layer also helps to keep the drink chilled longer.

UA

Пивна вежа з вбудованим морозильним апаратом стаканів. Морозильний апарат наносить тонкий шар льоду на ваші келихи для вина, пива чи коктейлю всього за 5 секунд, створюючи справжній «ВАУ» ефект. Шар льоду також допомагає довше зберігати напій охолодженим.



2
ELSA-GLASSFROSTER-2-PSS-NF

Illumination
Освітлення



EN

Hold a glass under the hood using one hand and gently push the hood downwards using your other hand. After 5 seconds the glass will be covered with a nice layer of ice.

UA

Тримайте склянку під кришкою однією рукою, а іншою обережно штовхніть кришку вниз. Через 5 секунд скло покриється гарним шаром льоду.

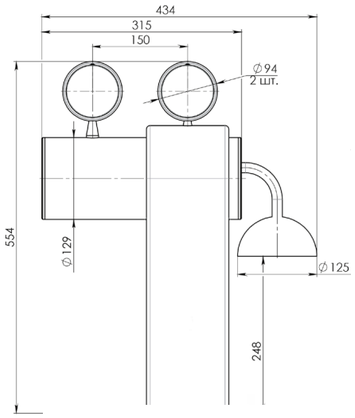

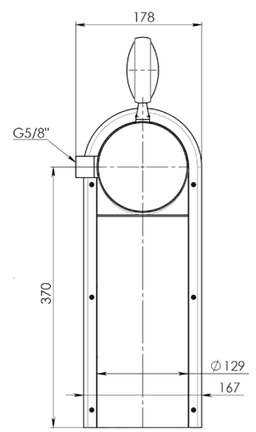

HERON

1
HR305-1-PSS

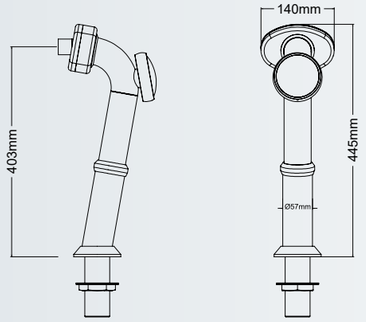



2
HR305-2-PSS

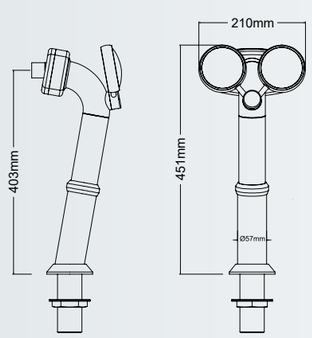



3
HR305-3-PSS

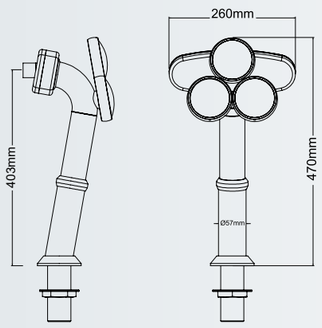



PREMIUM TOWERS: SYMBOL



1
SY-1-PPE

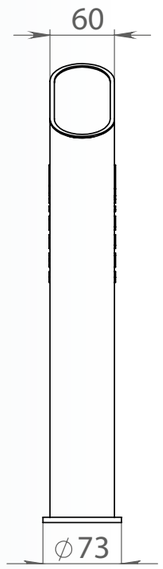

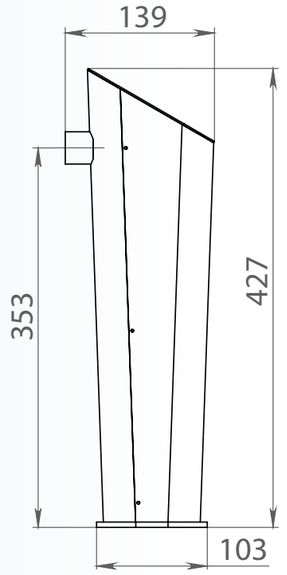

PREMIUM TOWERS



1
IN504-1-PSS

Invita

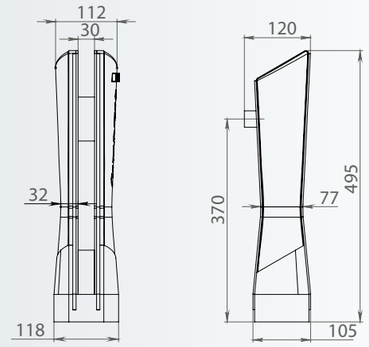



1
DI-1-PPTB

Disco

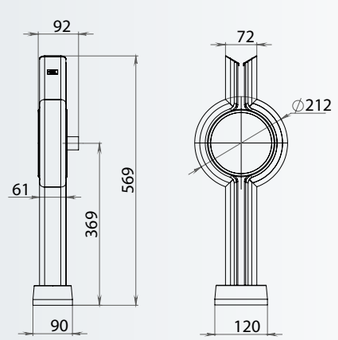



2
STAR-2-PPGR

Star

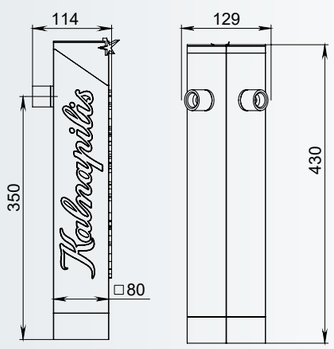

PREMIUM TOWERS

6-20
PBR-8-PPB



Punk Bridge

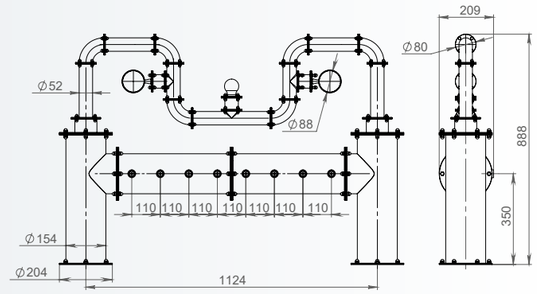

5-24
DBR-14-BREP



Double Bridge

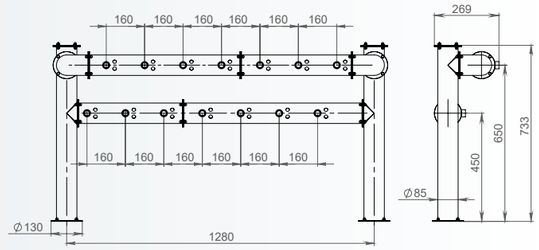

8
CONCEPT-8-COLOUR-F



X-Trone

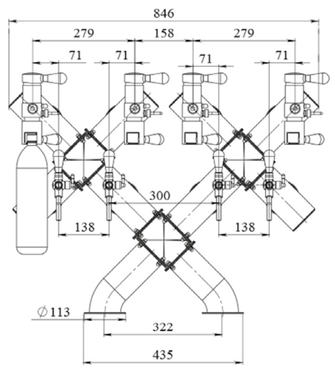

PREMIUM TOWERS

8-20
DBR286-14-COLOUR-F

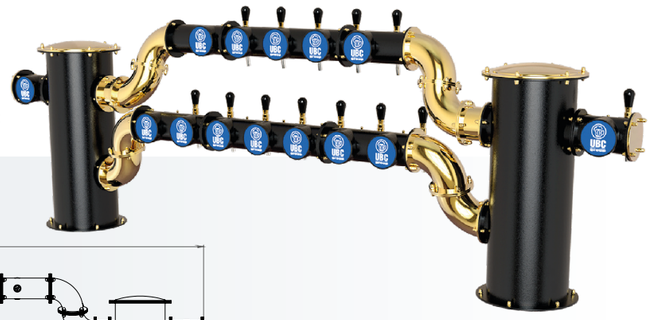

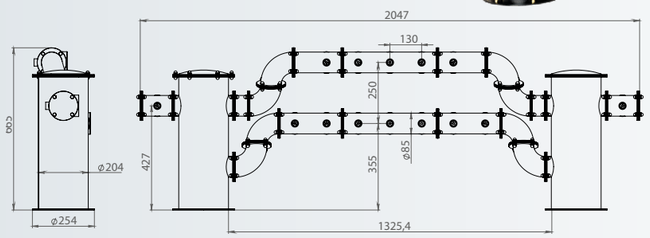

Double Bridge

5-10
VIADUC-10-COLOUR-F

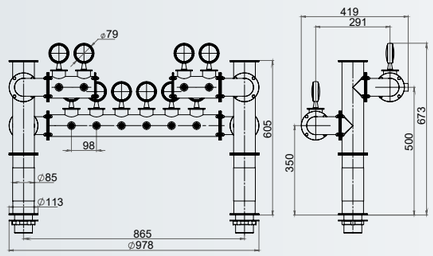



Viaduc

3-5
RG-3-PG+BREP

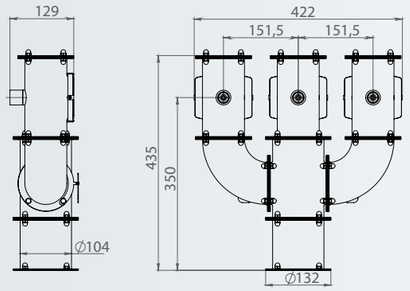



Rognar

FROST TOWERS



Snow
Снiг













FROST TOWERS



1
AU355-ICE-1-FROST

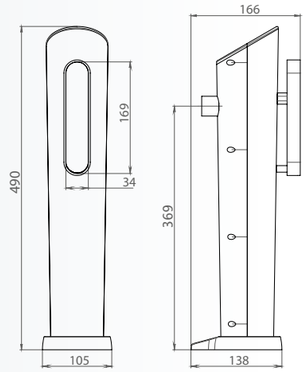

Persey Ice

3+3
PS-ICE-6-PSS

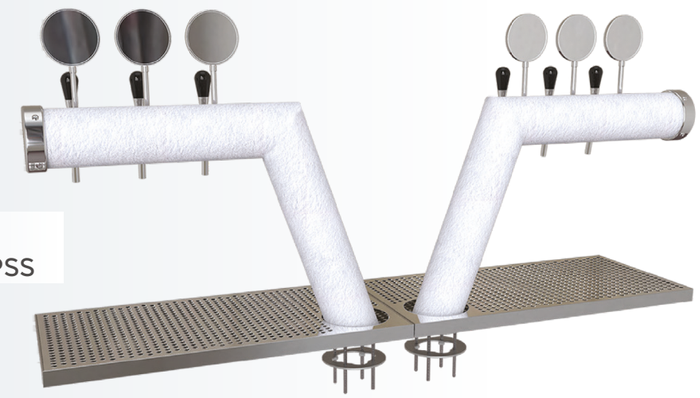

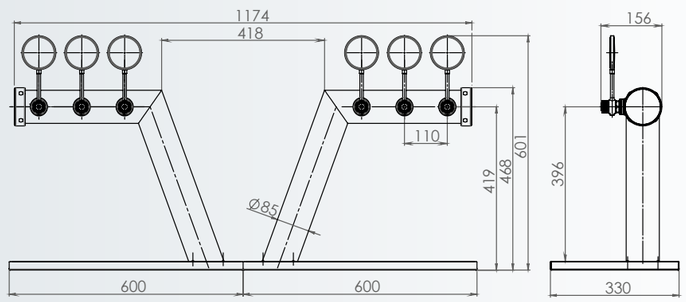

FROST TOWERS



ICEBeers

1
ICEB-1-FROST-NF

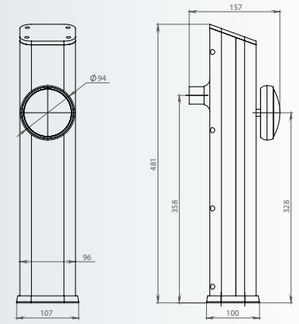

PremierICE

1
ICEP-1-FROST-NF

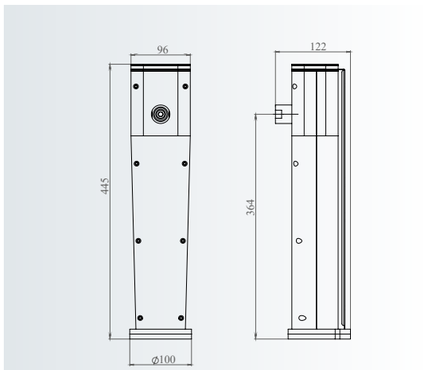



PerseyICE



2-4
PS-ICE-4-PSS

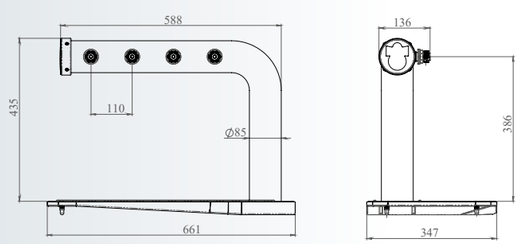

4-6
AR-ICE-6-PC-NF

AracadaICE-F

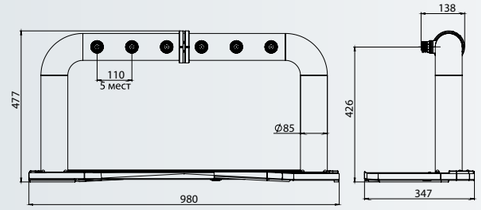



4-9
AR-ICE-6-PC

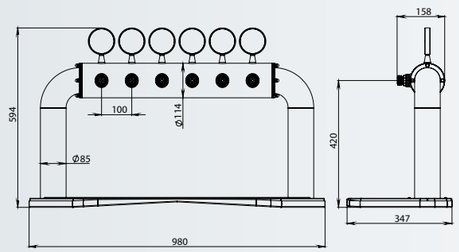



AracadaICE-H

4
TR-ICE-4-PSS

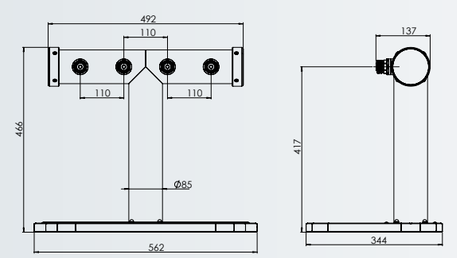



TerraICE

METAL TOWERS

МЕТАЛЕВІ КОЛОНИ



VICTORIA



VENUS



METEOR



METAL TOWERS

МЕТАЛЕВІ КОЛОНИ



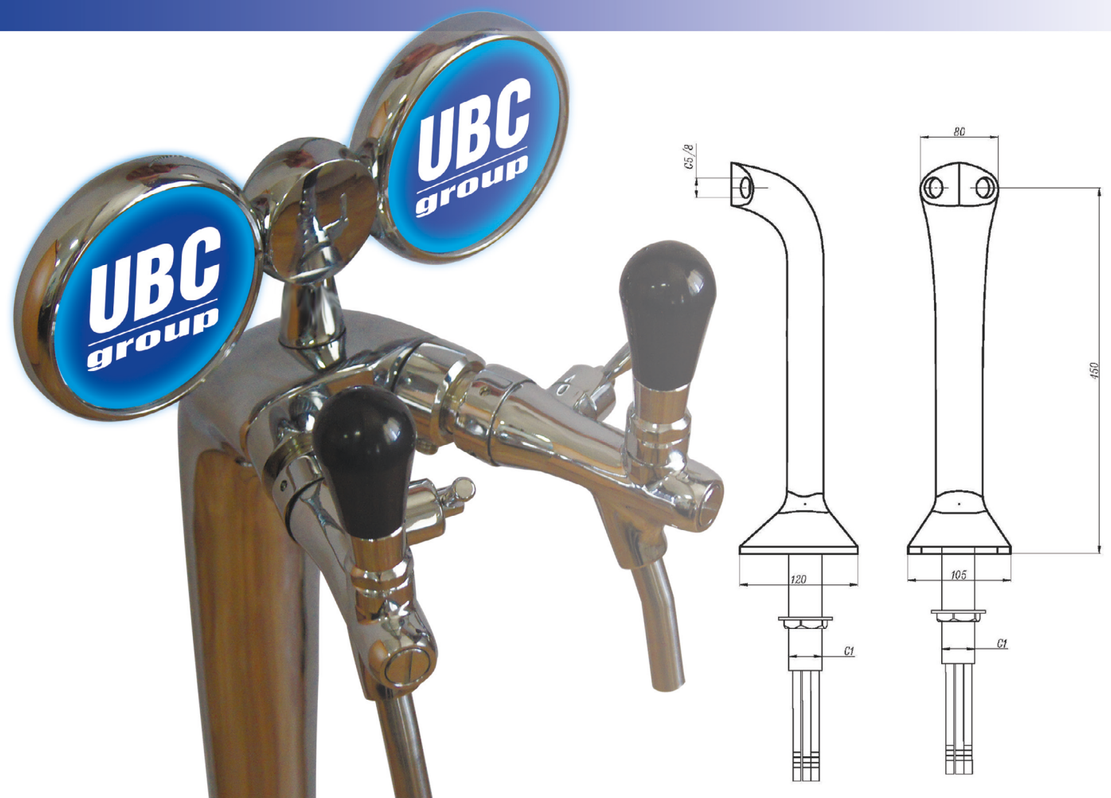

METAL TOWERS

МЕТАЛЕВІ КОЛОНИ



— ATLANTA



— VENUS



— ATLANTA DREAM

METAL TOWERS

МЕТАЛЕВІ КОЛОНИ



— VICTORIA



— METEOR



— DUGA

METAL TOWERS

МЕТАЛЕВІ КОЛОНИ



Brigitte



Brigitte



Roxy



Panther



Colonna T



Fusion



Fusion



Colonna T



Colonna T



Spagna Iced



Anversa



Faro



Laser



Sax

TYPE COBRA

ТИП КОБРА



1 BEER LINE



2 BEER LINES



3 BEER LINES



4 BEER LINES

CERAMIC TOWERS
КЕРАМІЧНІ КОЛОНИ



EXCLUSIVE TOWERS
ЕКСКЛЮЗИВНІ КОЛОНИ



Avlis
АВЛІС

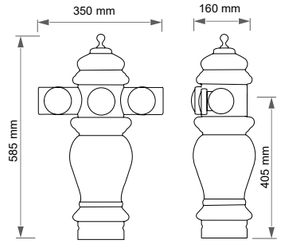



Silva with a balcony
СІЛЬВА З БАЛКОНОМ

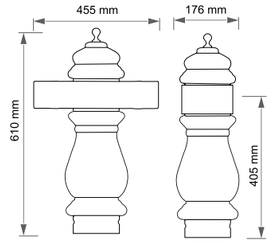

CLASSIC TOWERS
КЛАСИЧНІ КОЛОНИ



Arkadia
АРКАДІЯ

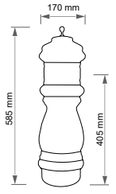



Лінда
ЛІНДА

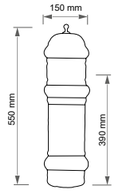



Brita
БРІТА

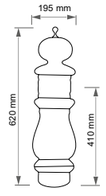



Lada
ЛАДА

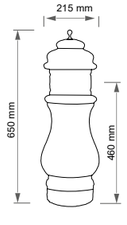



Silva
СІЛЬВА

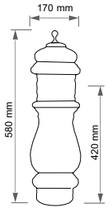

PREMIUM TOWERS

ПРЕМІУМ КОЛОНИ



Silva B

СІЛЬВА Б

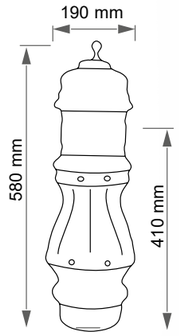

ACCESSORIES

КОМПЛЕКТУЮЧІ

Horizontal rack

ГОРИЗОНТАЛЬНА СТІЙКА



Decorative ring

КІЛЬЦЕ ДЕКОРАТИВНЕ



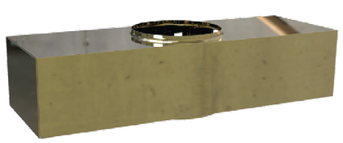

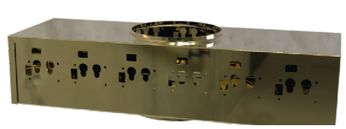

Balcony

БАЛКОН

BEER TAPS

ПИВНІ КРАНИ

Beer tap

Кран пивний для розливу



Round tap

Кран Раунд

Nitrogen tap

Кран азотний



MEDALLIONS

МЕДАЛЬЙОНИ

PET BOTTLE DISPENSE TAPS
ПРИСТРОЇ РОЗЛИВУ НАПОЇВ У ПЕТ



Beer Filler D - 1 beer line



Beer Filler SD - 1 beer line



Beer Filler SDD - 2 beer lines



Beer Filler UC - 1 beer line

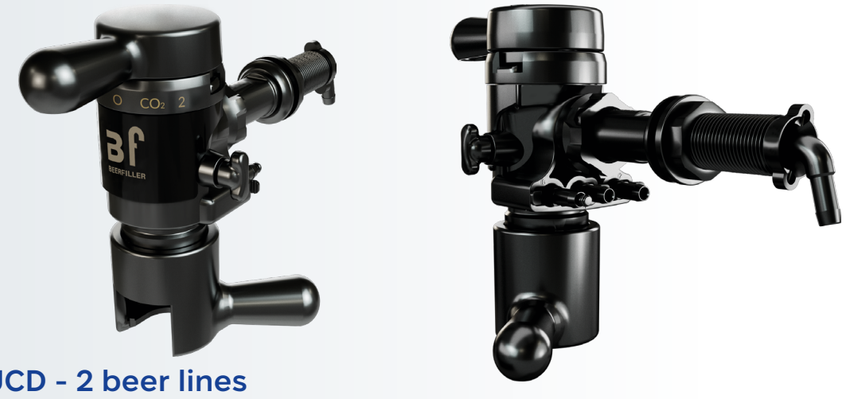

Beer Filler UCD - 2 beer lines

WOODEN TAP HANDLES

ДЕРЕВ’ЯНІ ВАЖЕЛІ

WD-8

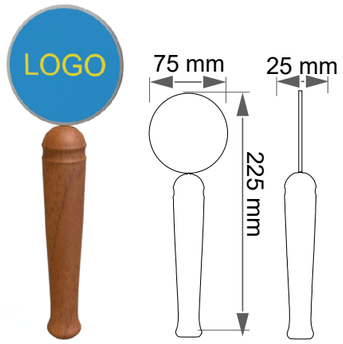

WD-9

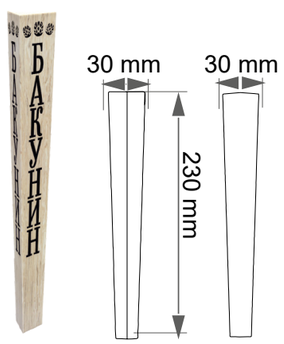

WD-10

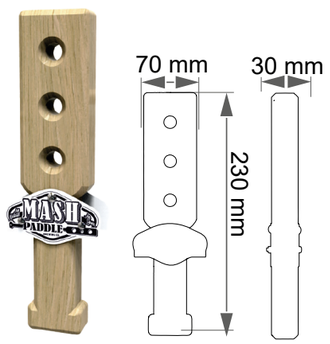

WD-11

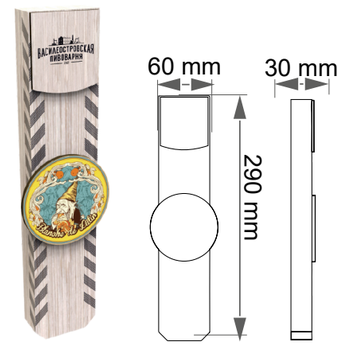

WD-12

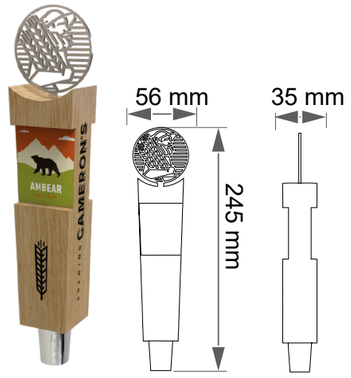

WD-14

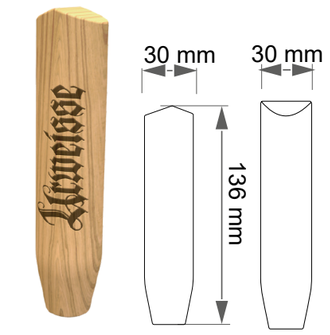

WD-19

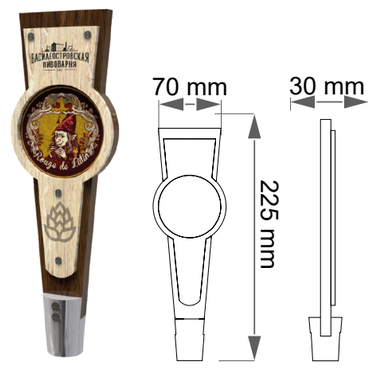

WD-23

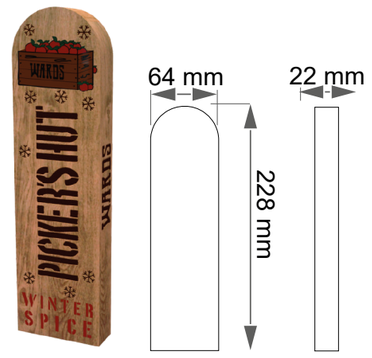

WD-28

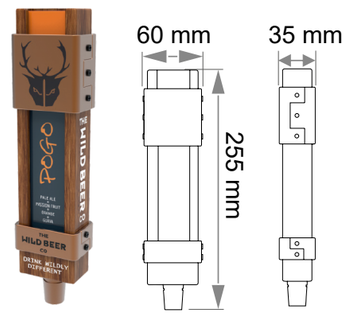

WD-29

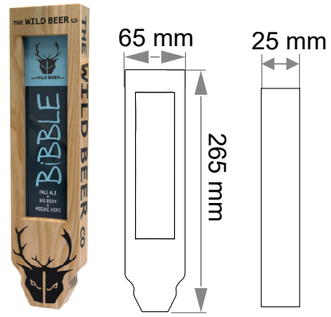

WD-31

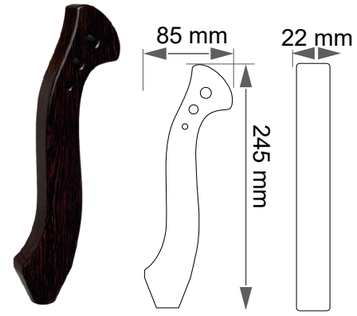

WD-32



WD-33



WD-37

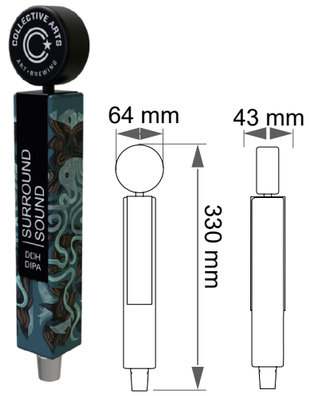

WD-38



WD-40

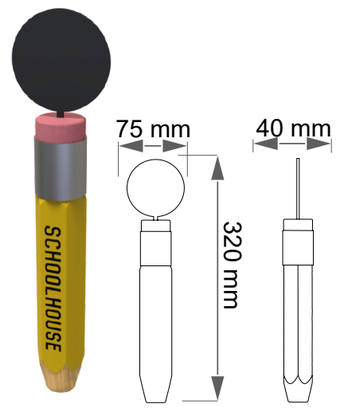

DRIP TRAYS
КРАПЛІЗБІРНИКИ



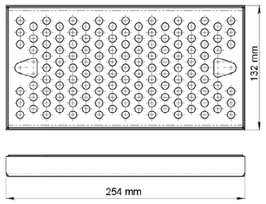

SIZE	
254 X 183	254 X 132
305 X 183	305 X 132
381 X 183	381 X 132
406 X 183	406 X 132
508 X 183	508 X 132
610 X 183	610 X 132
762 X 183	762 X 132

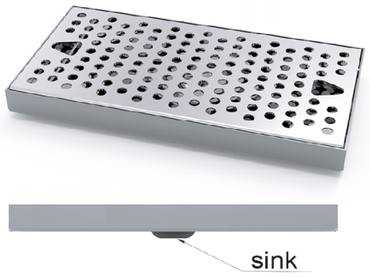

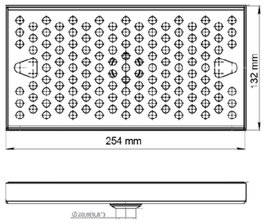

SIZE	
254 X 183	254 X 132
305 X 183	305 X 132
381 X 183	381 X 132
406 X 183	406 X 132
508 X 183	508 X 132
610 X 183	610 X 132
762 X 183	762 X 132
914 X 183	914 X 132
1153 X 183	1153 X 132
1213 X 183	1213 X 132

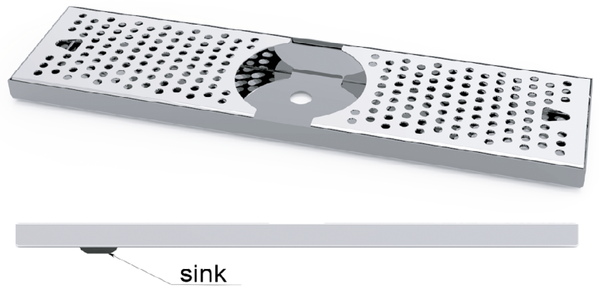

SIZE	
508 X 183	508 X 132
610 X 183	610 X 132
762 X 183	762 X 132
1153 X 183	914 X 132
1213 X 183	1153 X 132
1372 X 183	1213 X 132



SIZE			
508 X 183	1153 X 183	508 X 132	914 X 132
610 X 183	1213 X 183	610 X 132	1153 X 132
762 X 183	1372 X 183	762 X 132	1213 X 132
914 X 183			1372 X 132

HANGING DRIP TRAY

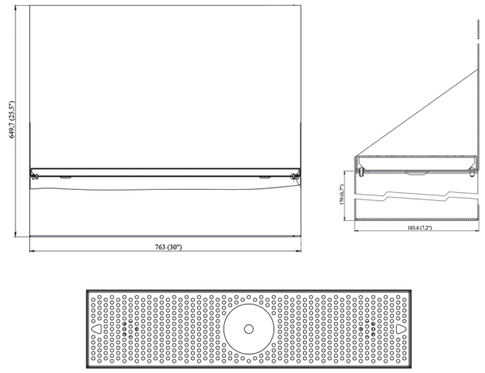



DRIP TRAY FOR GEFEST

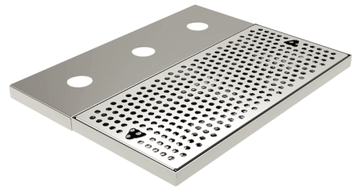

DRIP TRAY FOR RIF



DRIP TRAY FOR ARCADA



DRIP TRAY FOR TERRA

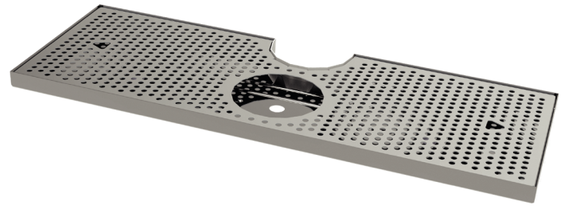



STAMPED DRIP TRAY



PLASTIC DRIP TRAY

WATER SPRAY



DRAIN





CLAMP

СТРУБЦИНА



35.00.00.00

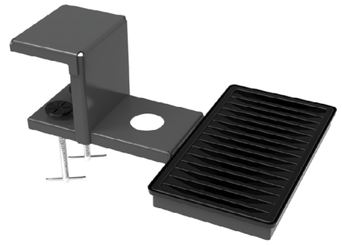

37.00.00.00-07

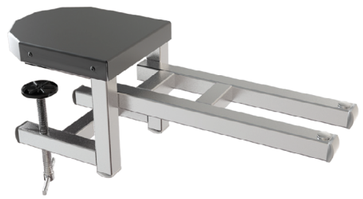

40.00.00.00

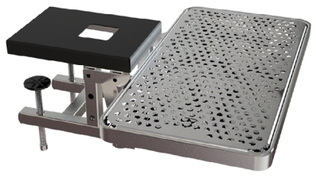

39 .00.00.00-02



41.00.00.00-01



41.00.00.00-05



43.00.00.00



33 00 00 СБ



42.00.00.00

РОЗДАВАЛЬНІ ГОЛІВКИ

DISPENSE HEADS

A TYPE





G TYPE



M TYPE



S TYPE

D TYPE





U TYPE



DISPENSE HEADS
РОЗДАВАЛЬНІ ГОЛІВКИ

A type



M type



G type



S type

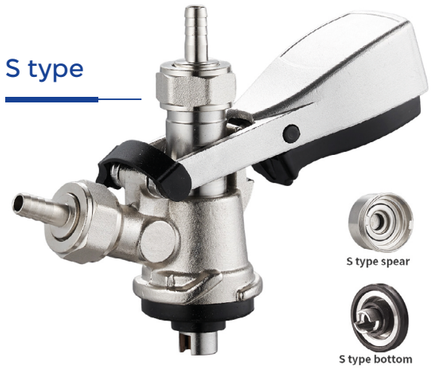

D type



PRESSURE REDUCERS CO2
РЕДУКТОРИ CO2

1 way



2 way



3 way



4 way

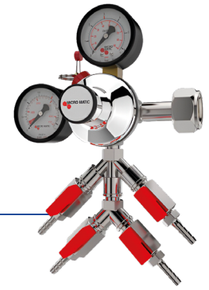

Battery



1 way

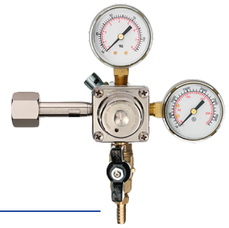

2 way



3 way

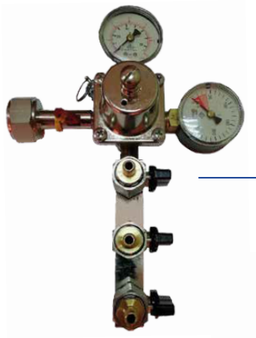

Battery

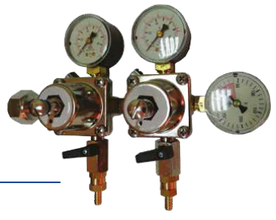

4 way

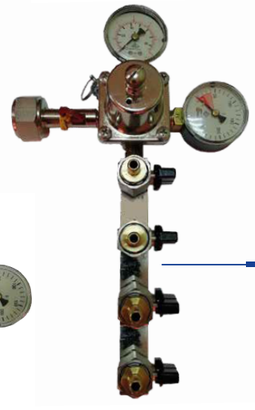

EXTRACTOR TUBES

ФІТИНГИ

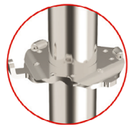

Locking plate
Hygiene optimization

Замикаюча пластина
Оптимізація гігієни



Washer
Hygiene optimization

Ущільнення для фітинга
Оптимізація гігієни

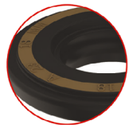

CO2 valve
Color and year coding for preventive maintenance

CO2 клапан
Колір і рік кодування для профілактичного обслуговування



A Type



G Type



M Type

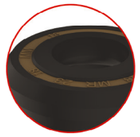

CO2 valve
Color and year coding for preventive maintenance

CO2 клапан
Колір і рік кодування для профілактичного обслуговування

S Type



CO2 valve
Color and year coding for preventive maintenance

CO2 клапан
Колір і рік кодування для профілактичного обслуговування



D Type



CO2 valve
Optimized with a degassing function

CO2 клапан
Оптимізовано з функцією дегазації



Retaining disc
Hygiene optimization

Утримуючий диск
Оптимізація гігієни



Retaining disc
Hygiene optimization

Утримуючий диск
Оптимізація гігієни

ACCESSORIES

АКСЕСУАРИ

1



2



3



4

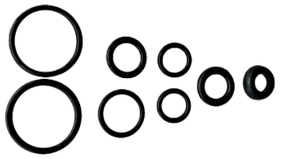

5



6



7



8



1 **Service kits for dispense head**
Ремкомплекти для роздавальних голівок

2 **Service kits for extractor tubes**
Ремкомплекти для фітингів

3 **Service kits for pressure reducers**
Ремкомплекти для редукторів

4 **Service kits for tap**
Ремкомплекти для кранів

5 **Tap key**
Ключ для крану

6 **Clamp pliers**
Кліщі для зажиму хомутів

7 **Tubes cutter metal**
Трубкоріз металевий

8 **FOB Detector**
FOB Детектор

BEER HOSES, INSULATION
ПИВНІ ШЛАНГИ, ІЗОЛЯЦІЙНІ МАТЕРІАЛИ

PVC, PVC braid, PE, Savilen, Python, Insulation tape

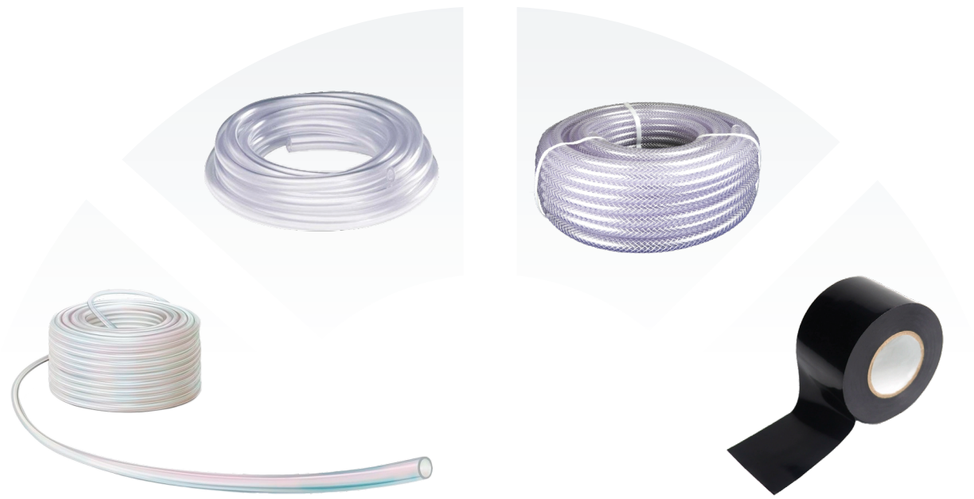

ADAPTERS, CONNECTORS, CLAMPS
ПЕРЕХІДНИКИ, ШТУЦЕРИ, ХОМУТИ

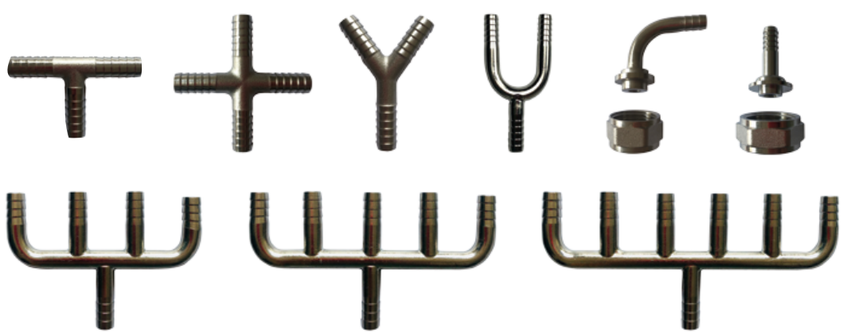





CLEANING ADAPTORS
ПРОМИВНІ ГОЛОВКИ



A Type D Type M Type G Type S Type

CLEANING BOTTLES/ CLEANING LIQUIDS
ЄМНОСТІ ТА РІДИНИ ДЛЯ ПРОМИВАННЯ



1 **Stainless steel cleaning bottle 9l, 1/2/3/4 extractor tubes**

Промивна ємність 9 л з нерж. сталі на 1/2/3/4 фітинга

2 **Plastic cleaning bottle 5l, extractor tube A/G/M/S/D/U**

Промивна ємність 5 л з пластика, тип фітинга A/G/M/S/D/U

3 **Extractor tubes for clearing bottles - A/G/M/S/D/U**

Фітинги для промивних ємностей -A/G/M/S/D/U

EASY TAP
КРАН ШВИДКОГО РОЗЛИВУ



ET60 tap

Advantages:	Переваги:
New style of tap;	Новий стиль пивного крана;
Dispensing capacity - 0.5l per 5-6 sec;	Швидкість розливу - 0.5 літра за 5-6 сек.
Easy to operate two taps at the same time;	Можливість роботи одночасно з двома кранами;
Maximal control;	Максимальний контроль;
Compatible with standard towers	Підходить для стандартних колон;
Easy to use and clean;	Простий у використанні та чищенні;
No training needed;	Немає потреби у проведенні тренінгу по роботі з системою.

Specification:	Технічні характеристики:
Thread - 1/2» , 5/8»;	Різьблення - 1/2» , 5/8»;
The valve and spring inside the tap nozzle are made of high-quality stainless steel	Клапан та пружина, що знаходяться всередині пластикової головки крана, виготовлені з високоякісної нержавіючої сталі.

DESIGNED FOR MASS EVENTS
РОЗРОБЛЕНИЙ СПЕЦІАЛЬНО ДЛЯ МАСОВИХ ЗАХОДІВ



Event tap

Advantages:

- Capacity - 0.5 l per 5-6 sec.;
- Easy to operate two taps at the same time;
- Maximum control;
- Easy to connect to standard towers with speed fit fitting;

Переваги:

- Швидкість розливу - 0.5 літра за 5-6 сек.
- Можливість роботи одночасно з двома кранами;
- Максимальний контроль;
- Легко приєднується до стандартних колон із фітингом для регулювання швидкості.



Specification:	Технічні характеристики:
Thread - 3/8 with speed fit fitting;	Під'єднання до пивної лінії 3/8 фітингом для регулювання швидкості;
Silicone hose;	Силіконовий шланг;
Black plastic nozzle and handle (acetyl);	Ручка та носик із пластику (ацетил), чорні
Premium grade stainless steel tube;	Трубка – високоякісна нержавіюча сталь
Stainless steel activation pin;	Штифт активації з нержавіючої сталі
Stainless steel bar mount.	Кріплення з нержавіючої сталі



КЕГИ
KEGS



CLASSIC STAINLESS STEEL KEG

КЛАСИЧНА КЕГА З НЕРЖАВІЮЧОЇ СТАЛІ



Wide range of custom decorating possibilities

- Coloured stripes between, above and below the rolling rims
- Logo presentation (2-colour, silk screening)
- Robust stickers
- Embossing in top and bottom rings
- Engraving and laser printing in the neck and base

Широкий діапазон можливостей для декорування

- Кольорові смуги між, вище та нижче ободів для перекочування КЕГ
- Презентація логотипа (2-колірна, шовкографія)
- Міцні наклейки
- Можливість рельєфного тиснення на поверхню верхніх та нижніх ободів
- Можливість гравіювання та лазерного друку на горловині та основі



ALL TYPES OF FITTINGS AND NECKS
Усі типи фітингів та горловин

ERGONOMIC HAND-HOLDERS
Ергономічні ручки

BRAND NAME EMBOSSED IN TOP RING
Можливість рельєфного нанесення торгової марки на верхній обід

STRONG ROLLING RIMS
Жорсткий обід для перекочування кег

EMBOSSED NUMBERS, CHARACTER CODE, TRANSPONDER, BAR CODE
Можливість рельєфного нанесення нумерації кег, символьного коду, штрих коду, установки транспондера

TIG WELDED GIRTH SEAM
Кільцевий шов, отриманий газовольфрамовим дуговим зварюванням

BIOLOGICALLY SAFE
Екологічно чистий

COLOURED DECOR
Кольоровий декор

SAFETY BURSTING POINT
Запобіжний пристрій тиску розриву

STAINLESS STEEL 1.4301
Нержавіюча сталь 1.4301

STACKING RIM ON REQUEST
Рант для штабелювання при транспортуванні на запит



EN

Manufactured completely from high-grade stainless steel.. Robust, durable and easy to use – a genuine classic KEG for beer and wine. Wide selection included: 15 to 50 liters acc. to DIN and EURO standards

UA

Ємності виготовлені повністю з високоякісної нержавіючої сталі. Це справжній класичний КЕГ для пива та вина: міцний, довговічний та простий у використанні. Широкий асортимент включає ємності від 15 до 50 літрів відповідно до ДІН і ЄВРО стандартів.

TECHNICAL DATA ↘

ТЕХНІЧНІ ХАРАКТЕРИСТИКИ

Stainless steel KEG	
Material	standard: mat. no. 1.4301, AISI304 special: mat. no. 1.4571, AISI 316
Марка сталі	стандартно: марка 1.4301, AISI304 спец.виготовлення: марка 1.4571, AISI316
Neck and fitting	all current types
Горловина та фітинг	усі сучасні типи
Stackable	on request
Можливість штабелювання	на запит
Operating overpressure	3 bar or 7 bar
Робочий надлишковий тиск	3 бар або 7 бар
Test pressure	minimum 8 bar overpressure
Тестовий тиск	мінімум 8 бар надлишковий тиск
Opening pressure of safety bursting point	35±5 bar overpressure
Робочий тиск точки розриву	35±5 бар надлишковий тиск
Numbering	embossed (standard)
Нумерація	нанесено рельєфно (стандартно)
Coding (options)	character code /transponder/barcode/QR code
Кодування (на запит)	символьний код/ транспондер/ штрих-код/ двомірний штрих-код
Bavarian tapping	not available
Баварське тейпування/ Баварське наклеювання	не передбачено
Repairs	possible
Ремонт	можливий

ECO KEG

Outstanding. Light. Robust.



EN

- Optimum brand presentation
- Colored top and bottom rings
- Great decorative potential for KEG liner
- Perfect handling
- Up to 30 % lighter than 100 % steel KEGs
- Logistics benefit: approx. 6 % more content in a 40` container
- Shock absorber effect of top and bottom rings guarantees maximum stability

UA

- Оптимальна презентація бренду
- Кольорові верхній та нижній обід
- Великий потенціал для декорування КЕГ ємності
- Ідеальний у використанні
- До 30% легше, ніж КЕГ із 100%-вої сталі
- Перевага з логістики: до 6% більше розміщується в 40 футовому контейнері
- Амортизувальний ефект верхніх та нижніх ободів гарантує максимальну стабільність

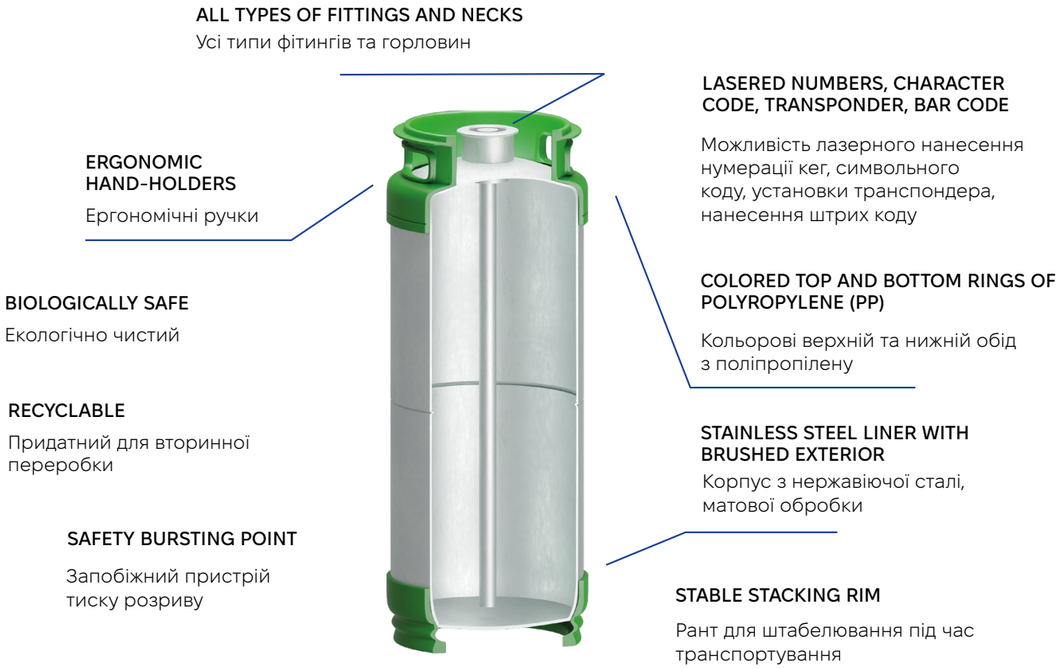

TECHNICAL DATA ↘
ТЕХНІЧНІ ХАРАКТЕРИСТИКИ

EN

The ECO KEG consists of a stainless steel liner, fitted with top and bottom rings of polypropylene (PP). These are connected to the liner by a safety clip-on-technique and are therefore replaceable. This makes the KEG more flexible, economical and more convenient in operation and handling.

UA

Ємність ECO KEG виготовлена з нержавіючої сталі з верхніми та нижніми ободами з поліпропілену. Вони з метою безпеки з'єднані за допомогою нової кліп-техніки з ємністю і тому можуть знімати та замінюватись. Завдяки цьому цей КЕГ мобільніший, економніший, і більш зручний у використанні та в обігу.

EN

The ECO KEG is available in all sizes from 5-58.67 liters and for operating pressures of 3 bar acc. to DIN 6647-1 (for beer and wine) and 7 bar acc. to DIN 6647-2 (for soft drinks).

UA

Ємності ECO KEG представлені у всіх розмірах від 5 до 58,67 літрів з робочим тиском 3 бари згідно стандарту ДІН 6647-1 (для пива та вина) та 7 бар згідно стандарту ДІН 6647-2 (для безалкогольних напоїв).

ECO KEG	
Stainless steel linear material	standard: mat. no. 1.4301, AISI304 special: mat. no. 1.4571, AISI 316
Марка нержавіючої сталі корпусу кега	стандартно: марка 1.4301, AISI304 спец.виготовлення: марка 1.4571, AISI316
Top and bottom rings	PP (polypropylene), UV stabilized, recyclable material
Верхній та нижній обід (опорні кільця)	ПП (поліпропілен), стійкі до УФ, придатні для вторинного використання
PP colour	standard black, other colours acc. to customer wishes
Колір ПП	стандартно чорний, інші кольори за бажанням клієнта
Neck and fitting	all current types
Горловина та фітинг	усі сучасні типи
Operating overpressure	3 bar or 7 bar
Робочий надлишковий тиск	3 бар або 7 бар
Test pressure	minimum 8 bar overpressure
Тестовий тиск	мінімум 8 бар надлишковий тиск
Opening pressure of safety bursting point	35±5 bar overpressure (KEGs Ø 239 mm) 40±5 bar overpressure (KEGs Ø 407 mm)
Робочий тиск точки розриву	35±5 бар надлишковий тиск у КЕГ Ø 239 мм 40±5 бар надлишковий тиск у КЕГ Ø 407 мм
Numbering	standard, lasered
Нумерація	стандартно нанесена лазером
Coding (options)	character code /transponder/barcode/QR code/
Кодування (за запитом)	символьний код / транспондер / штрих-код / двомірний штрих-код
Bavarian tapping	not available
Баварське тейпування/ Баварське наклеювання	не передбачено
Repairs	PP rings can be replaced
Ремонт	ПП опорні кільця можна замінювати

PLUS KEG AND JUNIOR PLUS KEG



EN

Distinctive brand presentation

- PUR jacket available in all colours
- In-mould coating and labeling process makes any decor possible
- Extremely easy handling

UA

Впізнавана презентація бренду

- Кожух із ПУ представлений у всіх кольорах
- Будь-який декор можливий завдяки нанесенню логотипу в процесі лиття або за технологією inmould (з англ. вплавлена етикетка)
- Супер зручний у використанні

ALL TYPES OF FITTINGS AND NECKS
Усі типи фітингів та горловин

ERGONOMIC HAND-HOLDERS
Ергономічні ручки

EMBOSSED NUMBERS,CHARACTER CODE DATIXPLUS, TRANSPONDER, BARCODE

Можливість рельєфного нанесення нумерації кег, символьного коду datixPLUS, установки транспондера, нанесення штрих коду

PU JACKET IS RECYCLABLE, CFC-FREE, AVAILABLE IN DIFFERENT COLOURS

Кожух з поліуретану придатний для вторинної переробки, різна колірна гама, не містить хлорфторвуглеців



SMOOTH-WALLED STAINLESS STEEL LINER

Гладко-стінний корпус із нержавіючої сталі

NOISE REDUCING ROLLING RINGS

Безшумні ободи для перекочування кег

BIOLOGICALLY SAFE

Екологічно чисті

SAFETY BURSTING POINT

Запобіжний пристрій тиску розриву

COLOURED DECOR: IN MOULD COATING OR IN-MOULD LABELING

Кольоровий декор: нанесення логотипу при відливці або за технологією in-mould

STABLE STACKING RIM

Рант для штабелювання під час транспортування

TECHNICAL DATA ↘
ТЕХНІЧНІ ХАРАКТЕРИСТИКИ

EN

PLUS KEG: Polyurethane coated KEG with stainless steel liner: 15,20,30,40 and 50 liters in DIN standard, 30 and 50 liters in Euro standard form.

UA

PLUS KEG: КЕГ з поліуретановим покриттям та з внутрішнім корпусом з нержавіючої сталі: 15, 20, 30, 40 та 50 літрів за ДІН стандартом та 30 та 50 літрів за стандартом EURO.

EN

Junior PLUS KEG: whether fully or partly coated with polyurethane, the junior can offer all the benefits of the PLUS KEG, plus compact dimensions. For beer and wine available in 10.4, 15.5 or 20.5 liters in DIN standard.

UA

Junior PLUS KEG: повністю або частково покритий поліуретаном, на додаток до компактних розмірів junior КЕГ поєднує всі переваги системи PLUS KEG. Призначений для пива та вина, виробляється об'ємом по 10,4, 15,5 та 20,5 літрів за стандартом ДІН.

PLUS KEG and junior PLUS KEG	
Stainless steel linear material	standard: mat. no. 1.4301, AISI304 special: mat. no. 1.4571, AISI 316
Марка нержавіючої сталі корпусу кега	стандартно: марка 1.4301, AISI304 спец.виготовлення: марка 1.4571, AISI316
Full coating	PUR (polyurethane), CFC-free, UV-stabilized
З повним покриттям	з поліуретану, не містить хлорфторвуглеців, стійке до УФ
Partly coated(only junior PLUS KEG)	10.4l and 20.5l
З частковим покриттям (тільки для junior PLUS KEG)	10,4 л і 20,5 л
PUR colour	standard: black special colours: on request
Колір покриття з ПУ	стандартно: чорний спеціальні кольори: на запит
Neck and fitting	all current types
Горловина, фітинг	усі сучасні типи
Operating overpressure	3 bar
Робочий надлишковий тиск	3 бар
Test pressure	minimum 8 bar overpressure
Тестовий тиск	мінімум 8 бар надлишковий тиск
Opening pressure of safety bursting point	40±5 bar overpressure PLUS KEG 35±5 bar overpressure junior PLUS KEG
Робочий тиск точки розриву	40±5 бар надлишковий тиск у PLUS KEG 35±5 бар надлишковий тиск у junior PLUS KEG
Numbering	standard embossed (PLUS KEG only)
Нумерація	стандартно нанесена (рельєфна) (тільки на PLUS KEG)
Coding (options)	character code datixPLUS (for standard JPK)/ transponder/barcode
Кодування (за запитом)	символьний код datixPLUS (у стандартного JPK)/транспондер/штрих код
Bavarian tapping	PLUS KEG –DIN and JUNIOR PLUS KEG available with spring valve or bung hole PLUS KEG – по ДИН и JUNIOR PLUS KEG
Баварське тейпування/ Баварське наклеювання	з пружинним клапаном або зі зливально-наливним отвором
Repairs	partial only, new PUR jacket possible
Ремонт	тільки частковий, можлива заміна кожуха із ПУ

SOFT DRINK KEG

EN

Brand ambassador for Premix

- For transport and storage of soft drinks
- PUR jacket available in any colour
- In-mould coating and labeling process makes any decor possible

UA

Представник бренду для напоїв Премікс

- Для транспортування та зберігання безалкогольних напоїв
- Кожух із ПУ виробляється у всіх кольорах.
- Можливість нанесення будь-якого декору завдяки нанесенню логотипу в процесі лиття або за технологією inmould (з англ. вплавлена етикетка)



ALL TYPES OF FITTINGS AND NECKS
Усі типи фітингів та горловин

ERGONOMIC HAND-HOLDERS
Ергономічні ручки

PU JACKET IS RECYCLABLE, CFC-FREE, AVAILABLE IN DIFFERENT COLOURS
Кожух з поліуретану придатний для вторинної переробки, різна колірна гама, не містить хлорфторвуглеців

SMOOTH-WALLED STAINLESS STEEL LINER
Гладко-стінний корпус із нержавіючої сталі

SAFETY BURSTING POINT
Запобіжний пристрій тиску розриву



EMBOSSED NUMBERS,CHARACTER CODE DATIXPLUS, TRANSPONDER, BARCODE
Можливість рельєфного нанесення нумерації кег, символьного коду datixPLUS, установки транспондера, нанесення штрих коду

COLOURED DECOR: IN MOULD COATING OR IN-MOULD LABELING
Кольоровий декор: нанесення логотипу при відливці або за технологією in-mould

BIOLOGICALLY SAFE
Екологічно чисті

REPAIRS POSSIBLE
Можливість ремонту

STABLE STACKING RIM
Рант для штабелювання під час транспортування

TECHNICAL DATA ↘
ТЕХНІЧНІ ХАРАКТЕРИСТИКИ

EN

Polyurethane coated KEG with stainless steel liner, DIN compliant, in 10.4l to 41 litre sizes or partly coated, in 10.4l or 20.5 litre sizes. Ideal for all soft drinks.

UA

КЕГ з поліуретановим покриттям, з внутрішнім корпусом із нержавіючої сталі, що відповідає стандартам ДІН, ємністю від 10,4 л до 41 л або з частковим покриттям ємністю від 10,4 л до 20,5 л. Ідеальний для всіх безалкогольних напоїв.

SOFT DRINK KEG	
Stainless steel linear material	standard: mat. no. 1.4301, AISI304 special: mat. no. 1.4571, AISI 316
Марка нержавіючої сталі корпусу кега	стандартно: марка 1.4301, AISI304 спец.виготовлення: марка 1.4571, AISI316
Full coating	PUR (polyurethane), UV-stabilized
З повним покриттям	з поліуретану, стійке до УФ
Partly coated (only junior PLUS KEG)	10.4l and 20.5l
З частковим покриттям (тільки для junior PLUS KEG)	10,4 л і 20,5 л
PUR colour	standard: black special colours: on request
Колір покриття з ПУ	стандартно: чорний спеціальні кольори: на запит
Neck and fitting	standard SDK neck or neck with left-handed thread
Горловина, фітинг	стандартна горловина для SDK або горловина з лівостороннім різьбленням
Operating overpressure	7 bar
Робочий надлишковий тиск	7 бар
Test pressure	approx. 10 bar overpressure
Тестовий тиск	приблизно 10 бар надлишковий тиск
Opening pressure of safety bursting point	standard: 35±5 bar overpressure 41 l SDK 40±5 bar overpressure
Робочий тиск точки розриву	стандартно 35±5 бар надлишковий тиск 40±5 бар надлишковий тиск у 41 л SDK
Coding (options)	standard:datixPLUS alternative: transponder/barcode
Кодування (за запитом)	стандартно: код datixPLUS/альтернативний варіант: транспондер/штрих код
Repairs	partial only, new PUR jacket possible
Ремонт	тільки частковий, можлива заміна кожуха із ПУ

PARTY KEG



EN

Show your true colours

- Whether in one or more colours: our Party-KEGs have a wide range of custom decorating possibilities
- Application of logos and slogans in the middle
- Eye-catching all-round printing

UA

Покажіть Ваші справжні кольори

- В одному або кількох кольорах: наші Party KEГи мають широкий діапазон можливостей для декорування
- Нанесення логотипів та слоганів посередині
- Яскравий рекламний друк по колу

ALL TYPES OF FITTINGS AND NECKS
Усі типи фітингів та горловин

PU JACKET IS RECYCLABLE, CFC-FREE, AVAILABLE IN DIFFERENT COLOURS

Кожух з поліуретану придатний для вторинної переробки, різна колірна гама, не містить хлорфторвуглеців



EMBOSSED NUMBERS,CHARACTER CODE DATIXPLUS, TRANSPONDER, BARCODE

Можливість рельєфного нанесення нумерації кег, символьного коду datixPLUS, установки транспондера, нанесення штрих коду

SMOOTH-WALLED STAINLESS STEEL LINER

Гладко-стінний корпус із нержавіючої сталі

COLOURED DECOR

Кольоровий декор

SAFETY BURSTING POINT

Запобіжний пристрій тиску розриву

BAVARIAN BUNGHOLE

Баварський зливноналивний отвір

TECHNICAL DATA ↘
ТЕХНІЧНІ ХАРАКТЕРИСТИКИ

EN

The KEGs with the insulating PUR coating in size of 10, 15 and 20 litres can be decorated individually, according to customer wishes. Whether in one or more colours, with a logo or slogan in the middle of the barrel or with all-round lettering we can help increase your brand recognition even further. The spring valve closes the KEG automatically once the tap is removed. This prevents dripping and guarantees optimum protection for the beer inside.

UA

КЕГи з ізолюючим поліуретановим покриттям ємністю 10, 15 та 20 літрів можуть бути декоровані індивідуально, згідно з побажаннями замовника. Ми можемо допомогти у збільшенні упізнаваності бренду за допомогою одноколірного або багатобарвного логотипу чи слогану посередині ємності, або напису по колу. Пружинний клапан закриває КЕГ автоматично, коли прибираєте кран. Це запобігає підтіканню та гарантує оптимальний захист пива всередині кеги.

PARTY KEG	
Stainless steel linear material	standard: mat. no. 1.4301, AISI304 special: mat. no. 1.4571, AISI 316
Марка нержавіючої сталі корпусу кега	стандартно: марка 1.4301, AISI304 спец.виготовлення: марка 1.4571, AISI316
Coating	PUR (polyurethane), CFC-free, UV-stabilized
З повним покриттям	з ПУ (поліуретану), не містить хлорфторвуглецiв, стійке до УФ
PUR colour	standard: black special colours: on request
Колір покриття з ПУ	стандартно: чорний спеціальні кольори: на запит
Neck and fitting	all current types
Горловина, фітинг	усі сучасні типи
Operating overpressure	3 bar
Робочий надлишковий тиск	3 бар
Test pressure	minimum 8 bar overpressure
Тестовий тиск	мінімум 8 бар надлишковий тиск
Opening pressure of safety bursting point	40±5 bar overpressure
Робочий тиск точки розриву	40±5 бар надлишковий тиск
Numbering	standard embossed
Нумерація	стандартно нанесена (рельєфна)
Coding (options)	datixPLUS/transponder/barcode
Кодування (за запитом)	код datixPLUS/транспондер/штрих код
Bavarian tapping	Party-KEG available with spring valve or bung hole
Баварське тейпування/ Баварське наклеювання	Party-KEG поставляється з пружинним клапаном або зі зливально-наливним отвором
Repairs	partial only, new PUR jacket possible
Ремонт	тільки частковий, можлива заміна кожуха із ПУ

FRESH KEG



EN

Flexible small-scale dispensing system

- "Two-chamber system": KEG has integrated dispensing gas supply – no handling of CO2 – cylinders required
- Easy-to –clean plastic dispenser head
- Fresh draught beer – any time, any place

UA

Мобільна мала система розливу

- «Двокамерна система»: КЕГ із вбудованою системою подачі газу, тому немає потреби у CO2 балонах
- Пластикова роздавальна головка, що легко очищується
- Свіже розливне пиво - будь-коли, будь-де

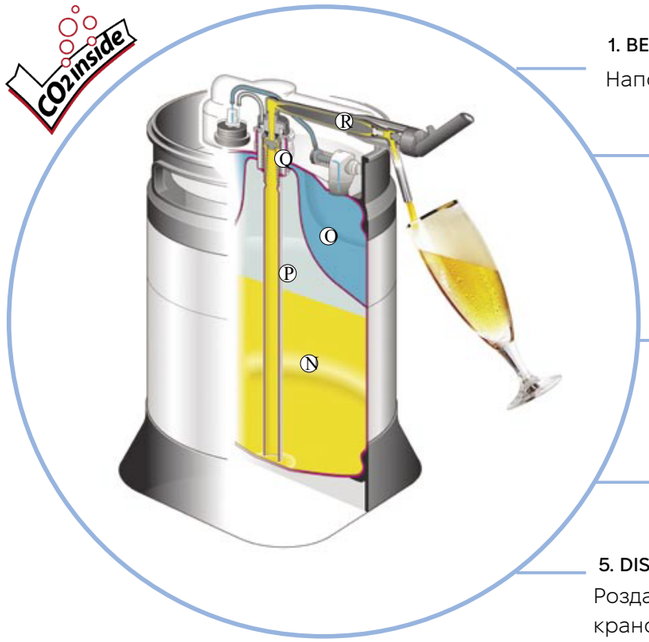

1. BEVERAGE ALWAYS FRESH

Напої завжди свіжі

2. GAS CONTAINER WITH DISPENSING GAS (CARBON DIOXIDE/NITROGEN/ MIXED GAS; FILLING PRESSURE MAX. 7 BAR)

Резервуар для газу з роздавальним газом (діоксидом вуглецю / азотом / змішаним газом; з роздавальним тиском макс. 7 бар)

3. DISPENSING GAS (DISPENSING PRESSURE, STANDARD 1 BAR OVERPRESSURE)

Роздавальний газ (роздавальний тиск, стандартно 1 бар надлишковий тиск)

4. SAFETY FITTING

Запобіжний фітинг

5. DISPENSE HEAD WITH PRESSURE REDUCER AND TAP

Роздавальна головка з редуктором тиску та краном

EN

The freshKEG is simply ideal for parties and festivals, large-scale events, bistros and catering business, because the two-chamber system with "CO2 inside" and the freshKEG dispense head, with the world's shortest beer dispensing line, guarantee maximum flexibility and quality.

UA

FreshKEG просто ідеально підходить для вечірок та свят, масштабних заходів, бістро та ресторанного бізнесу, тому що двокамерна система з «CO2 всередині» та freshKEG роздавальною голівкою, з найкоротшою у світі лінією для розливу пива, гарантують максимальну мобільність та якість.

FRESH KEG	
Stainless steel linear material	standard: mat. no. 1.4301, AISI304 special: mat. no. 1.4571, AISI 316
Марка нержавіючої сталі корпусу кега	стандартно: марка 1.4301, AISI304 спец.виготовлення: марка 1.4571, AISI316
Top and bottom rings	PP (polypropylene), UV stabilized, recyclable material
Верхній та нижній обід (опорні кільця)	ПП (поліпропілен), стійкий до УФ, придатний для вторинної переробки
PUR colour	standard: black, special colours: on request
Колір покриття з ПУ	стандартно: чорний, спеціальні кольори: на запит
Neck and fitting	all current types
Горловина, фітинг	усі сучасні типи
Operating overpressure	3 bar / 7 bar
Робочий надлишковий тиск	3 бар / 7 бар
Test pressure	approx. 9 bar overpressure
Тестовий тиск	приблизно 9 бар надлишковий тиск
Opening pressure of safety bursting point	40±5 bar overpressure PLUS KEG 35±5 bar overpressure junior PLUS KEG
Робочий тиск точки розриву	40±5 бар надлишковий тиск у PLUS KEG 35±5 бар надлишковий тиск у junior PLUS KEG
Numbering	standard embossed (PLUS KEG only)
Нумерація	стандартно нанесена (рельєфна) (тільки на PLUS KEG)
Coding (options)	character code datixPLUS (for standard JPK)/transponder/ barcode
Кодування (за запитом)	символьний код datixPLUS (у стандартного JPK)/транспондер/ штрих код
Dispense head	dispense head with integrated compensator and pressure reducer
Роздавальна головка	роздавальна головка з компенсатором та редуктором тиску
Flow	1.5 to 2.0 liters/minute (standard setting), depending on pressure and temperature
Швидкість потоку	від 1,5 до 2,0 літрів за хвилину (стандартні налаштування) залежно від тиску та температури
Repairs	PP rings can be replaced, CO2 valve and parts of the fitting can be replaced
Ремонт	ПП опорні кільця, клапан CO2, частини фітингу можна замінювати
Ecology	re-usable system. All component parts can be recycled
Екологія	багаторазова система. Усі компоненти підлягають переробці
Application	can be used for almost all beverages
Застосування	можна використовувати практично для всіх напоїв
Cleaning dispense head	according to instructions, max. cleaning temperature 55 °C
Чищення роздавальної головки	згідно з інструкцією, макс. температура для очищення 55°C
Cooling	ice packs, special freshKEG cooler
Охолодження	лід пакети / спеціальний fresh KEG охолоджувач

TELEMETRY KIT
КОМПЛЕКТ ТЕЛЕМЕТРІЇ



PREVENTS BREAKAGES

EN

Real-time technical data from the cooling unit

Tracks: outer temp, board temp, current consumption, compressor data, fan current consumption, etc.

ЗАПОБІГАЄ ПОЛОМКАМ

UA

Відображення технічних даних від холодильної машини у реальному часі

Датчики: зовнішньої температури, внутрішня температура, споживання струму, дані компресора, споживання вентилятором струму і т.д.

Software analyses data and:	Програмне забезпечення аналізує дані та:
Sends request for service visit	Надсилає запит до сервісної служби
Alerts if lost/stolen and sends current location	Повідомляє, якщо втрачено/вкрадено і надсилає поточне розташування
Provides reports on regular basis	Регулярно надає звіти

BEVERAGE DISPENSE TRACKING SYSTEM
СИСТЕМА ВІДСТЕЖЕННЯ РОЗЛИВУ НАПОЇВ



Tracking system to measure weight of keg / bag-in-box and respective changes	Система відстеження для вимірювання ваги кеги/бег-ін-боксу та відповідних змін
· Compatible with any type of keg / bag-in-box	· Сумісний з будь-яким типом кег/бег-ін-боксів
· Volume dispensed per tap	· Об'єм, що розлитий кожним краном
· Number 0,3/0,5l	· Кількість 0,3/0,5л
· Quantity of poured kegs / bag-in-boxes	· Кількість розлитих кег / бег-ін-боксів
· Time for keg / bag-in-box change	· Час заміни кега / бег-ін-бокса
· Peak sales	· Піковий продаж
· Accuracy of pouring	· Точність розливу
· Current status	· Поточний статус

NOTES

ДЛЯ НОТАТОК

